品番

# CMI 16 L

## バルクヘッドマウントハウジング, 830V シリーズ, 1レバー付, サイズ "104.27"

| | |
|---|---|
| **製品説明** | |
| **製品タイプ** | バルクヘッドハウジング |
| **シリーズ** | 830V |
| **クロージングタイプ** | 1レバー付 |
| **サイズ** | サイズ104.27 |
| **ケーブルエントリー** | ケーブルエントリー無し |
| **技術データ** | |
| **IP 保護等級** | IP65 / IP66 / IP69 |
| **技術詳細** | |
| **重さ** | 141,50 g |
| **動作温度範囲（最小・最大）** | -40°C...+125°C |

| | |
|---|---|
| **材料特性** | |
| **カラー** | RAL 7040 |
| **認証 / 規格** | |
| **認証** | DNV, BV |
| **UL** | ECBT2 |
| **cUL** | ECBT8 |
| **ジェネラルオーダリングインフォメーション** | |
| **EAN13 コード** | 8015747030816 |
| **パッケージ情報** | |
| **パッケージ長さ** | 160,00 mm |
| **パッケージ高さ** | 130,00 mm |
| **パッケージ幅** | 270,00 mm |
| **パッケージ重量** | 1,61 kg |
| **パッケージ体積** | 5,62 dm³ |
| **パッケージ　詳細** | カートンボックス |
| **パッケージ　数量** | 10 個 |
| **パッケージ EAN コード** | 8015747030823 |
| **サブパッケージ 重量** | 0,81 kg |
| **サブパッケージ 詳細** | プラスチック包装 |
| **サブパッケージ 数量** | 5 個 |
| **サブパッケージ EAN バーコード** | 8015747030830 |

品番

# CMI 16 L

## カタログ図面

CMI L

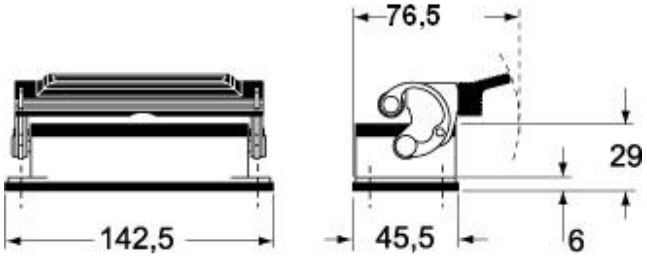


CMI LS

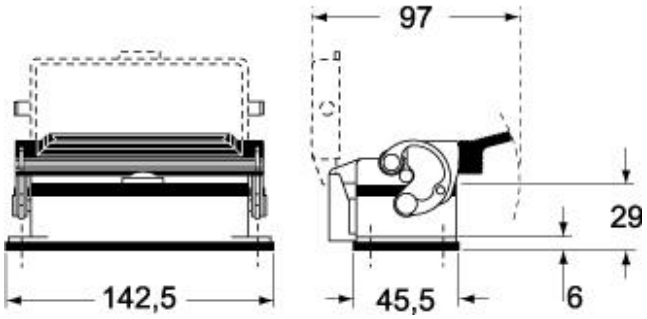


## カタログ図面

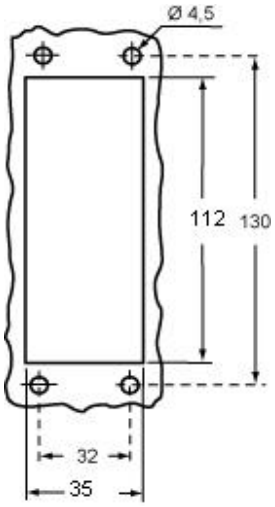


## メモ

mmで示されている寸法は拘束力がなく、予告なく変更される場合があります。