品番

CKAXXS 03IA4

アングル バルクヘッドマウントハウジング, EMC シリーズ, 1レバー付 ケーブルエントリー無し, サイズ "21.21"

製品説明	
製品タイプ	アングルバルクヘッドハウジング
シリーズ	EMC
クロージングタイプ	1レバー付
サイズ	サイズ"21.21"
ケーブルエントリー	ケーブルエントリー無し
仕様	Fixing by 4 screws
技術データ	
IP 保護等級	IP44 - IP66 / IP67 / IP69 with CKR 65 (D)
技術詳細	
重さ	84,00 g
動作温度範囲（最小・最大）	-40°C...+125°C

材料特性	
主な素材	亜鉛ダイカスト
カラー	グレ RAL 7040
RoHs適合	ポリカーボネート
中国RoHs-EFUP適合	E
REACH SVHS物質	いいえ
認証 / 規格	
認証	DNV, BV
UL	ECBT2
cUL	ECBT8
ジェネラルオーダリングインフォメーション	
EAN13 コード	8015747253826
ecl@ss 分類	27440202
ETIM 分類	EC000437
パッケージ情報	
パッケージ重量	9,40 kg
パッケージ体積	6,89 dm³
パッケージ　詳細	カートンボックス
パッケージ　数量	100 個
パッケージ EAN コード	8015747258333
サブパッケージ 長さ	210,00 mm
サブパッケージ 高さ	40,00 mm
サブパッケージ 幅	175,00 mm
サブパッケージ 重量	0,94 kg
サブパッケージ 体積	1,47 dm³
サブパッケージ 詳細	カートンボックス
サブパッケージ 数量	10 個
サブパッケージ EAN バーコード	8015747253840

品番

CKAXXS 03IA4

カタログ図面

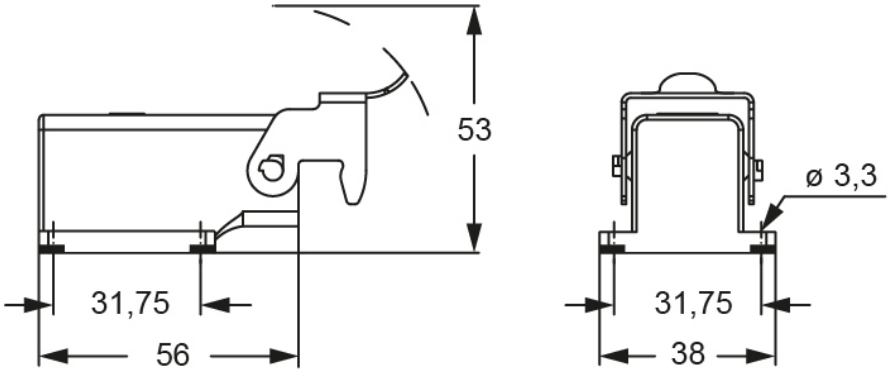

カタログ図面

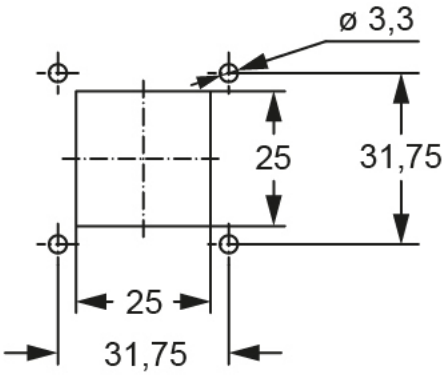

メモ

mmで示されている寸法は拘束力がなく、予告なく変更される場合があります。