品番

CKAXW 03 AP

アングル バルクヘッドマウントハウジング, W-タイプ シリーズ, 1レバー付, Pg11 ケーブルエントリー , サイズ "21.21"

製品説明	
製品タイプ	アングルバルクヘッドハウジング
シリーズ	W-タイプ 過酷環境用
クロージングタイプ	1レバー付
サイズ	サイズ"21.21"
ケーブルエントリー	ケーブルエントリー付 Pg11
技術データ	
IP 保護等級	IP44 - IP66 / IP67 / IP69 with CKR 65 (D)
技術詳細	
重さ	75,00 g
動作温度範囲（最小・最大）	-40°C...+125°C

材料特性	
主な素材	亜鉛ダイカスト
その他の素材	レバー: ステンレス鋼 ガスケット: FKM
カラー	グレ RAL 7040
RoHs適合	ポリカーボネート
中国RoHs-EFUP適合	E
REACH SVHS物質	いいえ
認証 / 規格	
認証	DNV, BV
UL	ECBT2
cUL	ECBT8
ジェネラルオーダリングインフォメーション	
EAN13 コード	8015747148771
パッケージ情報	
サブパッケージ 長さ	210,00 mm
サブパッケージ 高さ	40,00 mm
サブパッケージ 幅	175,00 mm
サブパッケージ 重量	0,75 kg
サブパッケージ 体積	1,47 dm³
サブパッケージ 詳細	カートンボックス
サブパッケージ 数量	10 個
サブパッケージEAN バーコード	8015747193580

品番

CKAXW 03 AP

カタログ図面

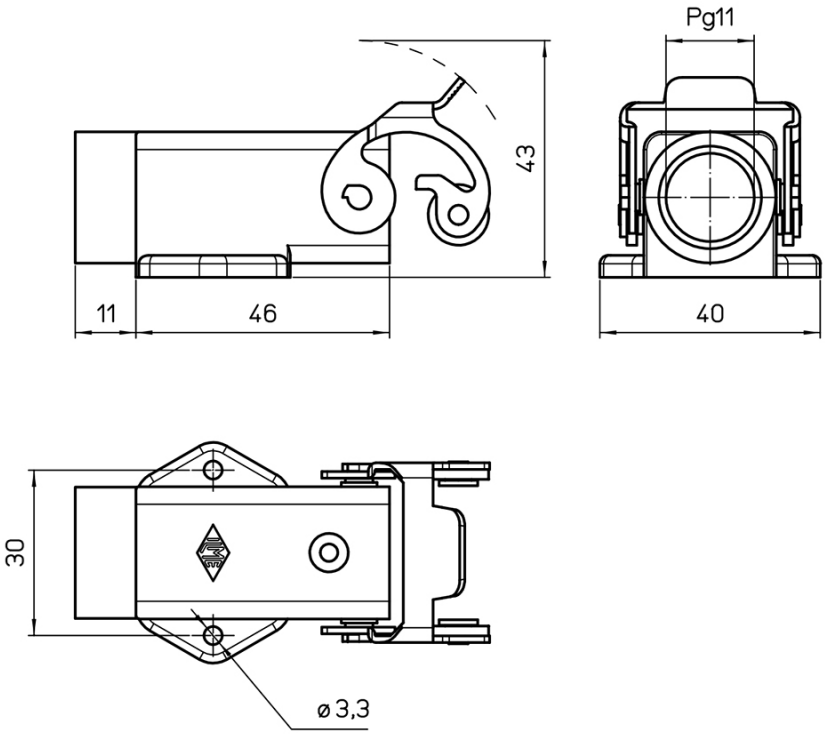

メモ

mmで示されている寸法は拘束力がなく、予告なく変更される場合があります。