品番

CIV 24.36

フード, C-タイプ シリーズ, 4ペグ付, Pg36 トップエントリー , サイズ "104.27", ハイコンストラクション, 傾斜型

製品説明	
製品タイプ	フード
シリーズ	C-タイプ
クロージングタイプ	4ペグ付
サイズ	サイズ"104.27"
ケーブルエントリー	トップケーブルエントリー アダプタ無し Pg36
仕様	ハイコンストラクション,大容量
技術データ	
IP 保護等級	IP65 / IP66 / IP69
技術詳細	
重さ	287,50 g
動作温度範囲（最小・最大）	-40°C...+125°C

材料特性	
主な素材	アルミダイカスト
カラー	RAL 7040
認証 / 規格	
認証	DNV, BV
UL	ECBT2
cUL	ECBT8
ジェネラルオーダリングインフォメーション	
EAN13 コード	8015747166782
パッケージ情報	
サブパッケージ 重量	0,29 kg
サブパッケージ 詳細	プラスチック包装
サブパッケージ 数量	1 個
サブパッケージ EAN バーコード	8015747169059

品番

CIV 24.36

カタログ図面

CIV　MIV

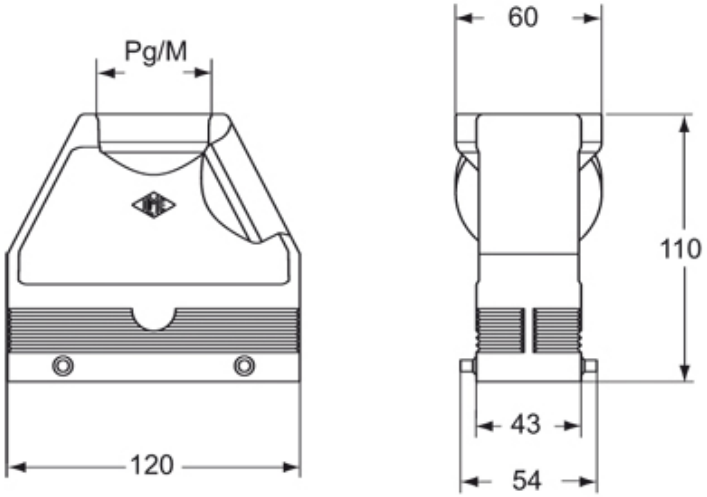

メモ

mmで示されている寸法は拘束力がなく、予告なく変更される場合があります。