品番

CHVS 16

フード, EMC シリーズ, 2ペグ付, Pg21 トップエントリー , サイズ "77.27"

製品説明	
製品タイプ	フード
シリーズ	EMC
クロージングタイプ	2ペグ付
サイズ	サイズ"77.27"
ケーブルエントリー	トップケーブルエントリー アダプタ無し Pg21
技術データ	
IP 保護等級	IP65 / IP66 / IP69
技術詳細	
重さ	128,00 g
動作温度範囲（最小・最大）	-40°C...+125°C

認証 / 規格	
認証	DNV, BV
UL	ECBT2
cUL	ECBT8
ジェネラルオーダリングインフォメーション	
EAN13 コード	8015747138284
パッケージ情報	
パッケージ長さ	270,00 mm
パッケージ高さ	130,00 mm
パッケージ幅	135,00 mm
パッケージ重量	1,43 kg
パッケージ体積	4,74 dm³
パッケージ　詳細	カートンボックス
パッケージ　数量	10 個
パッケージ EAN コード	8015747138673
サブパッケージ 重量	0,14 kg
サブパッケージ 詳細	プラスチック包装
サブパッケージ 数量	1 個
サブパッケージ EAN バーコード	8015747138680

品番

CHVS 16

カタログ図面

CHOS (CAOS) - MHOS (MAOS)

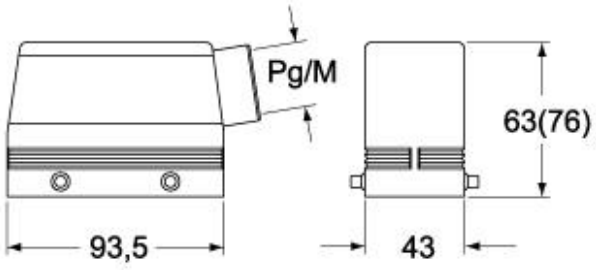

CHVS (CAVS) - MHVS (MAVS)

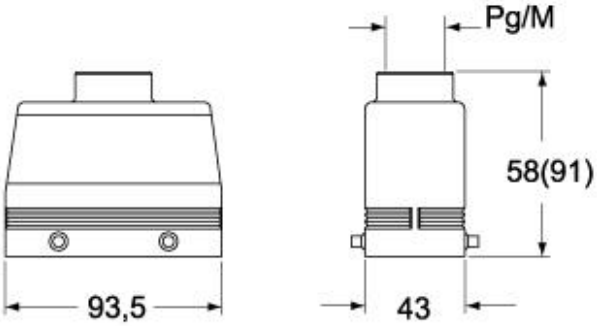

CHCS G

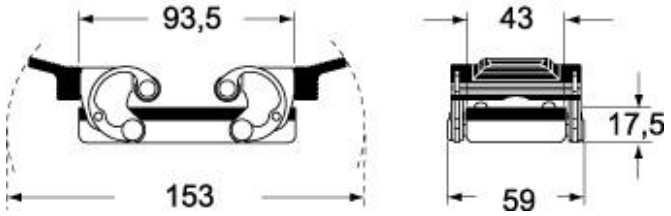

メモ

mmで示されている寸法は拘束力がなく、予告なく変更される場合があります。