品番

CHP 50.221

サーフェイスマウントハウジング, C-タイプ シリーズ, 2レバー付, Pg21 x 2 ケーブルエントリー, サイズ "66.40"

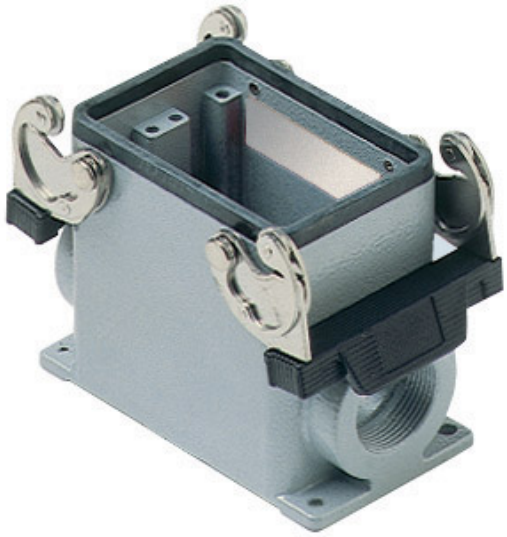

製品説明	
製品タイプ	サーフェイスマウントハウジング
シリーズ	C-タイプ
クロージングタイプ	2レバー付
サイズ	サイズ"66.40"
ケーブルエントリー	ケーブルエントリー付 Pg21 x 2
技術データ	
IP 保護等級	IP65 / IP66 / IP69
技術詳細	
重さ	490,00 g
動作温度範囲（最小・最大）	-40°C...+125°C

材料特性	
その他の素材	レバー: ステンレス鋼、 ポリアミド(PA) ガスケット: NBR
カラー	RAL 7040
認証 / 規格	
認証	DNV, BV
UL	ECBT2
cUL	ECBT8
ジェネラルオーダリングインフォメーション	
EAN13 コード	8015747023252
パッケージ情報	
パッケージ長さ	350,00 mm
パッケージ高さ	105,00 mm
パッケージ幅	145,00 mm
パッケージ重量	2,62 kg
パッケージ体積	5,33 dm³
パッケージ　詳細	カートンボックス
パッケージ　数量	5 個
パッケージ EAN コード	8015747023269
サブパッケージ 重量	0,52 kg
サブパッケージ 詳細	プラスチック包装
サブパッケージ 数量	1 個
サブパッケージ EAN バーコード	8015747129398

品番

CHP 50.221

カタログ図面

CHP - MHP

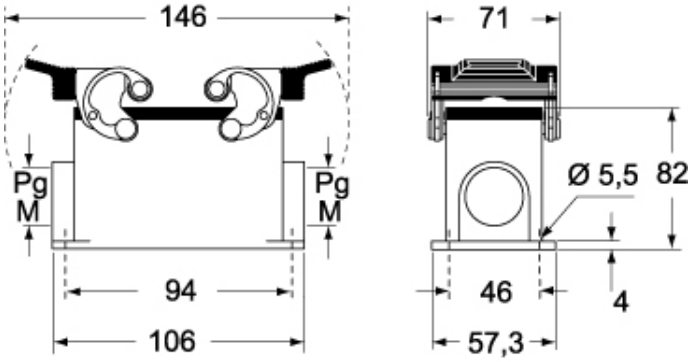

CHP CS - MHP CS

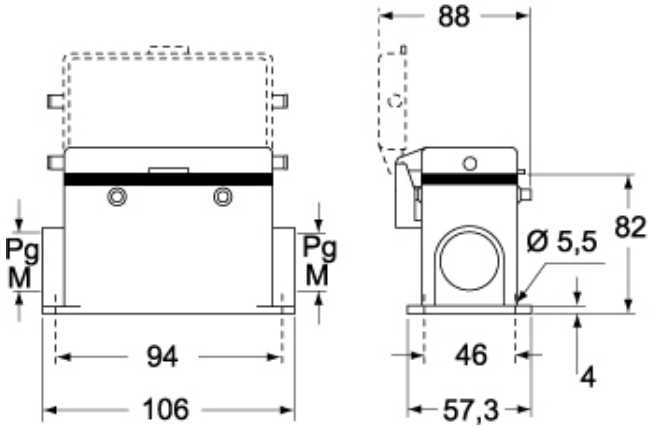

カタログ図面

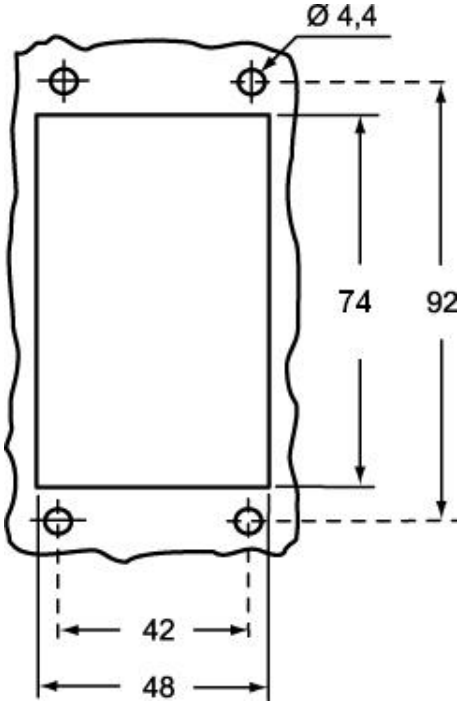

メモ

mmで示されている寸法は拘束力がなく、予告なく変更される場合があります。