品番

CHOT 06.4 L

フード, C-タイプ シリーズ, 2ペグ付, 1/2'' NPT サイドエントリー , サイズ "44.27"

製品説明	
製品タイプ	フード
シリーズ	C-タイプ
クロージングタイプ	2ペグ付
サイズ	サイズ"44.27"
ケーブルエントリー	サイドケーブルエントリー アダプタ無し 1/2'' NPT
技術データ	
IP 保護等級	IP65 / IP66 / IP69
技術詳細	
重さ	98,00 g
動作温度範囲（最小・最大）	-40°C...+125°C

材料特性	
カラー	RAL 7040
認証 / 規格	
認証	DNV, BV
UL	ECBT2
cUL	ECBT8
ジェネラルオーダリングインフォメーション	
EAN13 コード	8015747020732
パッケージ情報	
パッケージ長さ	225,00 mm
パッケージ高さ	130,00 mm
パッケージ幅	150,00 mm
パッケージ重量	2,20 kg
パッケージ体積	4,39 dm³
パッケージ　詳細	カートンボックス
パッケージ　数量	20 個
パッケージ EAN コード	8015747020749
サブパッケージ 重量	0,55 kg
サブパッケージ 詳細	プラスチック包装
サブパッケージ 数量	5 個
サブパッケージ EAN バーコード	8015747020756

品番

CHOT 06.4 L

カタログ図面

CHO LX CHV LX - MHO LX MHV LX

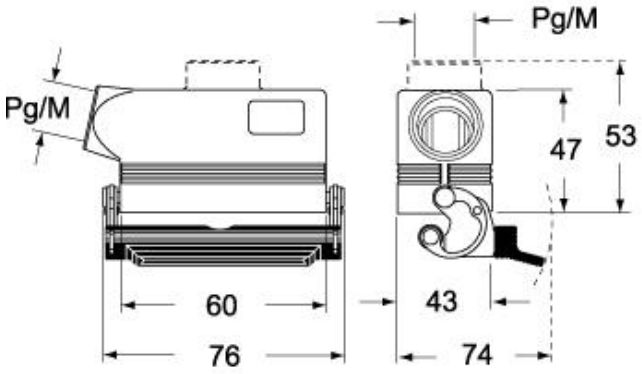

CHV LG (CAV LG), MHV LG (MAV LG) [MFV LG]

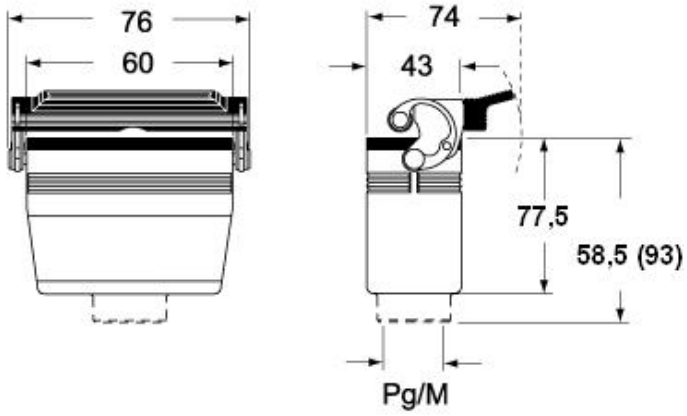

CHO L (CAO L) - MHO (MAO/MFO/MFV L)
MHV L [MAV L]

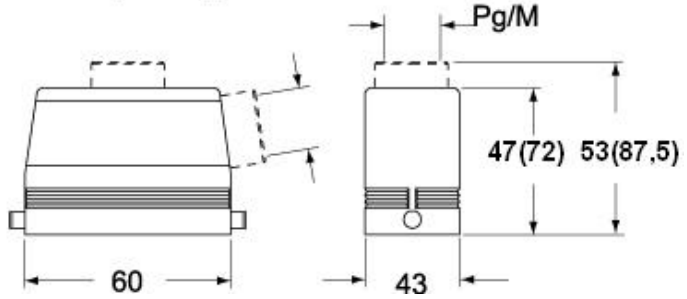

メモ

mmで示されている寸法は拘束力がなく、予告なく変更される場合があります。