品番

CHIS 24

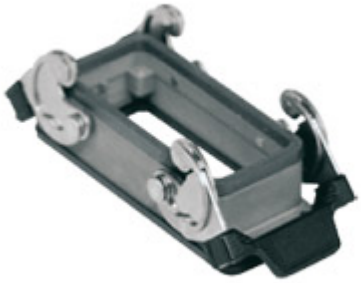

バルクヘッドマウントハウジング, EMC シリーズ, 2レバー付, サイズ "104.27"

製品説明	
製品タイプ	バルクヘッドハウジング
シリーズ	EMC
クロージングタイプ	2レバー付
サイズ	サイズ"104.27"
ケーブルエントリー	ケーブルエントリー無し
技術データ	
IP 保護等級	IP65 / IP66 / IP69
技術詳細	
重さ	183,00 g
動作温度範囲（最小・最大）	-40°C...+125°C

材料特性	
その他の素材	レバー: ステンレス鋼、ポリアミド(PA) ガスケット: 導電性エストラマー
認証 / 規格	
認証	DNV, BV
UL	ECBT2
cUL	ECBT8
ジェネラルオーダリングインフォメーション	
EAN13 コード	8015747019309
ecl@ss 分類	27440202
ETIM 分類	EC000437
パッケージ情報	
パッケージ長さ	365,00 mm
パッケージ高さ	195,00 mm
パッケージ幅	305,00 mm
パッケージ重量	7,80 kg
パッケージ体積	21,71 dm³
パッケージ　詳細	カートンボックス
パッケージ　数量	40 個
パッケージ EAN コード	8015747109086
サブパッケージ 重量	0,98 kg
サブパッケージ 詳細	プラスチック包装
サブパッケージ 数量	5 個
サブパッケージ EAN バーコード	8015747109093

品番

CHIS 24

カタログ図面

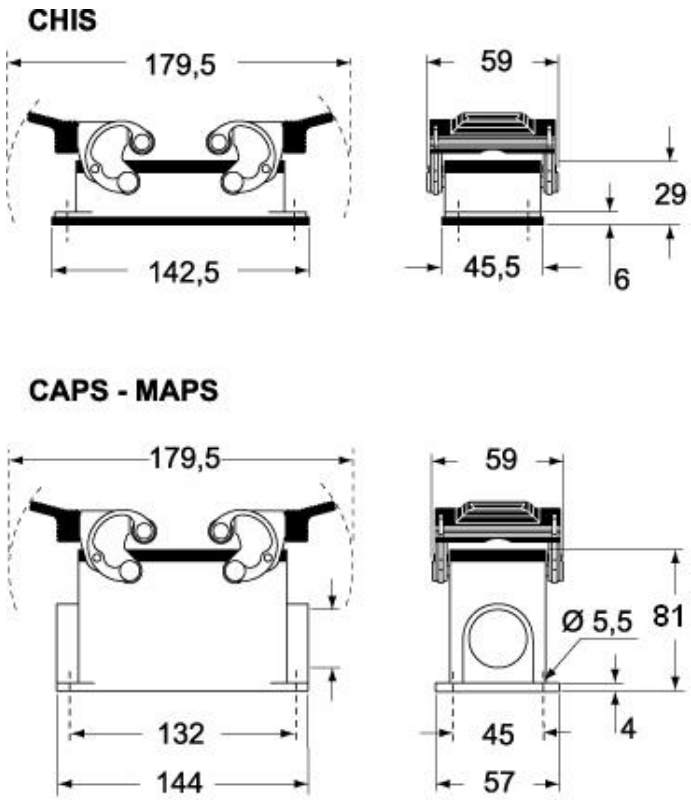

カタログ図面

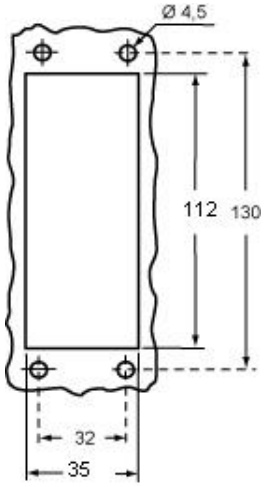

メモ

mmで示されている寸法は拘束力がなく、予告なく変更される場合があります。