品番

CHI 50 CS

バルクヘッドマウントハウジング, C-タイプ シリーズ, 4ペグ付, サイズ "66.40", 金属カバー付

製品説明	
製品タイプ	バルクヘッドハウジング
シリーズ	C-タイプ
クロージングタイプ	4ペグ付
サイズ	サイズ"66.40"
ケーブルエントリー	ケーブルエントリー無し
仕様	金属カバー付
技術データ	
IP 保護等級	IP65
技術詳細	
重さ	112,00 g
動作温度範囲（最小・最大）	-40°C...+125°C

材料特性	
その他の素材	ガスケット: NBR
カラー	RAL 7040
認証 / 規格	
認証	DNV, BV
UL	ECBT2
cUL	ECBT8
ジェネラルオーダリングインフォメーション	
EAN13 コード	8015747018753
ecl@ss 分類	27440202
ETIM 分類	EC000437
パッケージ情報	
パッケージ長さ	270,00 mm
パッケージ高さ	120,00 mm
パッケージ幅	210,00 mm
パッケージ重量	1,28 kg
パッケージ　詳細	カートンボックス
パッケージ　数量	10 個
パッケージ EAN コード	8015747297585

品番

CHI 50 CS

カタログ図面

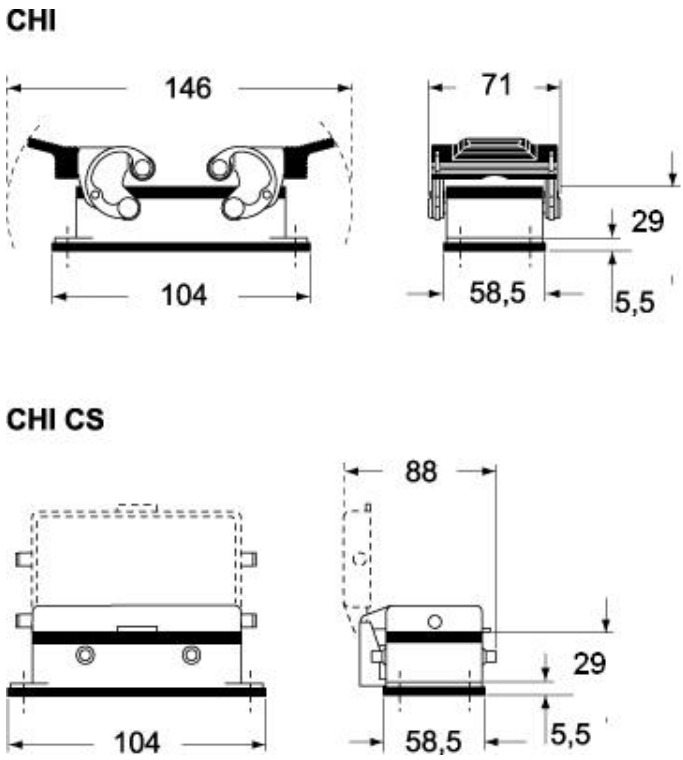

カタログ図面

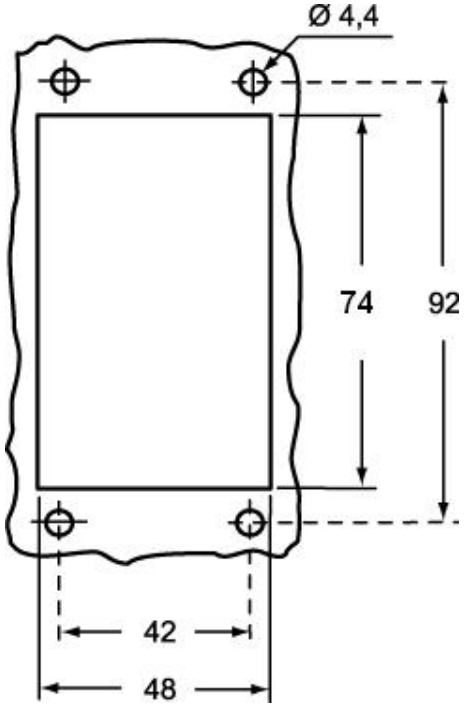

メモ

mmで示されている寸法は拘束力がなく、予告なく変更される場合があります。