品番

CHI 16 C

バルクヘッドマウントハウジング, C-タイプ シリーズ, 4ペグ付, サイズ "77.27"

製品説明	
製品タイプ	バルクヘッドハウジング
シリーズ	C-タイプ
クロージングタイプ	4ペグ付
サイズ	サイズ"77.27"
ケーブルエントリー	ケーブルエントリー無し
技術データ	
IP 保護等級	IP65 / IP66 / IP69
技術詳細	
重さ	73,00 g
動作温度範囲（最小・最大）	-40°C...+125°C

材料特性	
その他の素材	ガスケット: NBR
カラー	RAL 7040
認証 / 規格	
認証	DNV, BV
UL	ECBT2
cUL	ECBT8
ジェネラルオーダリングインフォメーション	
EAN13 コード	8015747017718
ecl@ss 分類	27440202
ETIM 分類	EC000437
パッケージ情報	
サブパッケージ 重量	0,37 kg
サブパッケージ 詳細	プラスチック包装
サブパッケージ 数量	5 個
サブパッケージ EAN バーコード	8015747017725

品番

CHI 16 C

カタログ図面

CHI

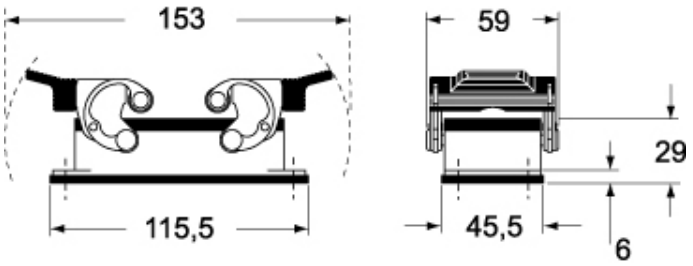

CHI C

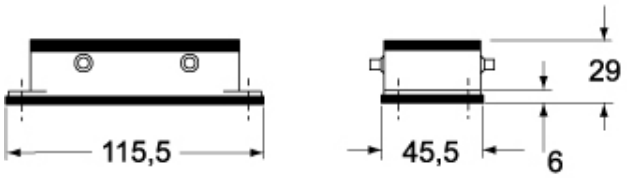

CHI CS/CP

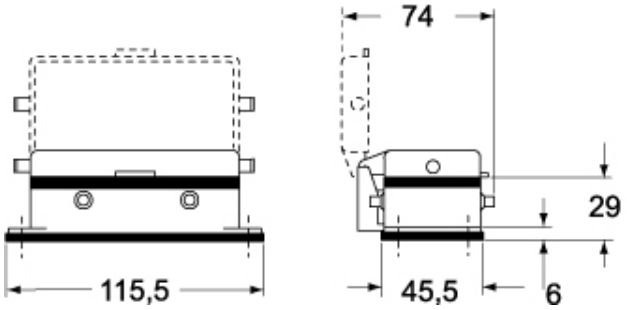

カタログ図面

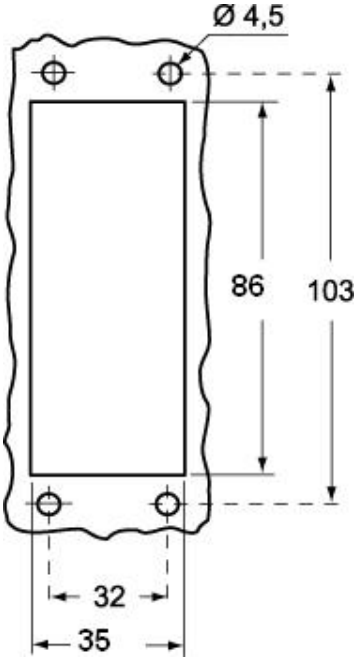

メモ

mmで示されている寸法は拘束力がなく、予告なく変更される場合があります。