品番

CGP 06.29

サーフェイスマウントハウジング, IP68 シリーズ, 2ネジロック用, Pg29 ケーブルエントリー , サイズ "44.27"

製品説明	
製品タイプ	サーフェイスマウントハウジング
シリーズ	IP68
クロージングタイプ	2ネジ付
サイズ	サイズ"44.27"
ケーブルエントリー	ケーブルエントリー付 Pg29
技術データ	
IP 保護等級	IP66 / IP68 / IP69
技術詳細	
重さ	774,00 g
動作温度範囲（最小・最大）	-40°C...+125°C

材料特性	
主な素材	アルミダイカスト
その他の素材	ガスケット: NBR
カラー	RAL 9005
認証 / 規格	
認証	DNV, BV
UL	ECBT2
cUL	ECBT8
ジェネラルオーダリングインフォメーション	
EAN13 コード	8015747145862
パッケージ情報	
パッケージ長さ	180,00 mm
パッケージ高さ	120,00 mm
パッケージ幅	155,00 mm
パッケージ重量	1,55 kg
パッケージ体積	3,35 dm³
パッケージ　詳細	カートンボックス
パッケージ　数量	2 個
パッケージ EAN コード	8015747145961
サブパッケージ 重量	0,78 kg
サブパッケージ 詳細	プラスチック包装
サブパッケージ 数量	1 個
サブパッケージ EAN バーコード	8015747145978

品番

CGP 06.29

カタログ図面

CGP - MGP

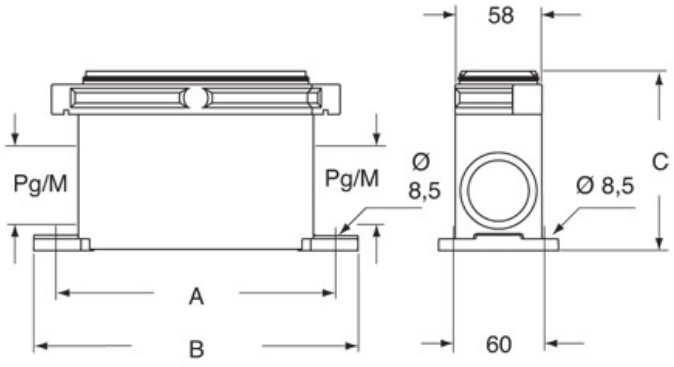

	A	B	C
CGP 06 - MGP 06	127	156	110
CGP 10 - MGP 10	140	169	110
CGP 16 - MGP 16	160	189	121
CGP 24 - MGP 24	187	216	121

メモ

mmで示されている寸法は拘束力がなく、予告なく変更される場合があります。