品番

CACW 50

フード, W-タイプ シリーズ, 4ペグ付 ケーブルエントリー無し (後穴あけタイプ) , サイズ "66.40"

製品説明	
製品タイプ	フード
シリーズ	W-タイプ 過酷環境用
クロージングタイプ	4ペグ付
サイズ	サイズ"66.40"
ケーブルエントリー	ケーブルエントリー無し
技術データ	
IP 保護等級	IP65 / IP66 / IP69
技術詳細	
重さ	234,00 g
動作温度範囲（最小・最大）	-40°C...+125°C

材料特性	
主な素材	アルミダイカスト
その他の素材	ガスケット: FKM
カラー	RAL 9005
認証 / 規格	
認証	DNV, BV
UL	ECBT2
cUL	ECBT8
ジェネラルオーダリングインフォメーション	
EAN13 コード	8015747227865
パッケージ情報	
パッケージ重量	2,60 kg
パッケージ体積	6,60 dm³
パッケージ　詳細	カートンボックス
パッケージ　数量	10 個
パッケージ EAN コード	8015747227872
サブパッケージ 重量	1,30 kg
サブパッケージ 詳細	プラスチック包装
サブパッケージ 数量	5 個
サブパッケージ EAN バーコード	8015747227889

品番

CACW 50

カタログ図面

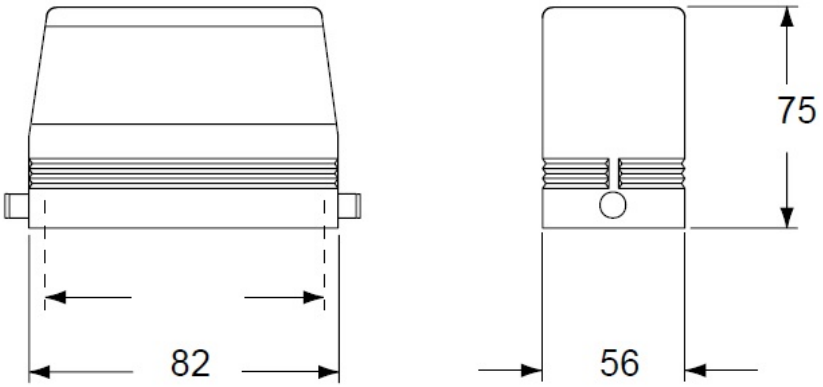

メモ

mmで示されている寸法は拘束力がなく、予告なく変更される場合があります。