品番

AH M25IF

コンプリートケーブルグランド M25, 適合外径 12-15 mm

製品説明	
製品タイプ	コンプリートケーブルグランド
ケーブルエントリー	M25
仕様	Ø12-15 用 T-TYPE HYGIENIC 用
技術データ	
IP 保護等級	IP68/IP69
技術詳細	
重さ	21,00 g

ジェネラルオーダリングインフォメーション	
EAN13 コード	8015747262866
ecl@ss 分類	27149109
ETIM 分類	EC000441
パッケージ情報	
サブパッケージ 重量	0,11 kg
サブパッケージ 詳細	プラスチック包装
サブパッケージ 数量	5 個
サブパッケージ EAN バーコード	8015747262903

品番

AH M25IF

カタログ図面

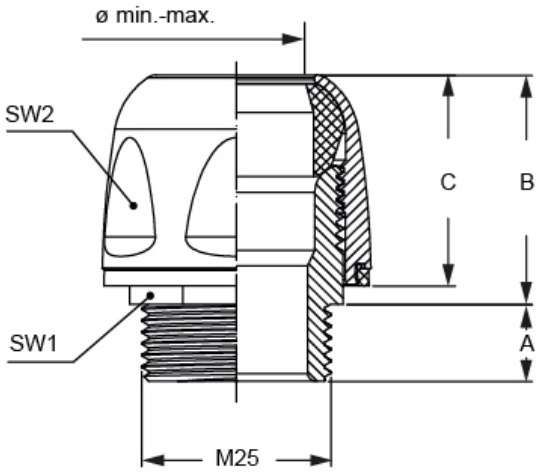

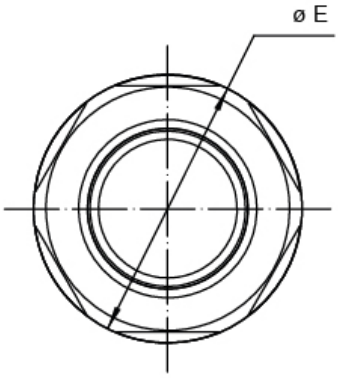

part No.	A	B	C	SW1	SW2	ø E	ø min.-max.
AH M25IF	10	30	27	24	32	34,9	12,0-15,0
AH M25IFL	10	30	27	24	32	34,9	15,0-18,0

メモ

mmで示されている寸法は拘束力がなく、予告なく変更される場合があります。