Codice articolo

TAVC 16G40B

Custodia mobile, serie T-TYPE/C, con 2 leve, ingresso cavo M40 ingresso cavo orizzontale, grandezza "104.27", con ponticelli di terra integrati

Descrizione prodotto	
Tipo prodotto	Custodia mobile
Serie	T-TYPE/C
Tipo chiusura	Con 2 leve
Grandezza	Grandezza "77.27"
Ingresso cavo	Ingresso cavo verticale M40
Specifica	Con ponticelli di terra integrati
Dati tecnici	
Grado di protezione IP	IP66 / IP69
Ulteriori dettagli tecnici	
Peso	0,50 g
Temperature di esercizio (min, max)	-50°C ... +70°C

Proprietà dei materiali	
Materiale principale	Polipropilene (PP)
Altri materiali	Leva: Polipropilene (PP) Guarnizione: gomma siliconica Ponticelli di terra: ottone zincato
Colore	Grigio RAL 7012, blu RAL 5005
Conformità RoHs	Conforme
China RoHs - EFUP	E
Sostanze REACH SVHC	No
Approvazioni / Normative	
Certificazioni	DNV, BV
UL	ECBT2
cUL	ECBT8
Informazioni commerciali	
Codice EAN13	8015747185073
Caratteristiche imballaggio	
Lunghezza imballo	290,00 mm
Altezza imballo	250,00 mm
Profondità imballo	360,00 mm
Descrizione imballo	Scatola cartone
Quantità imballo	20 pz
Codice EAN13 imballo	8015747220477
Descrizione sottoimballo	Termoretraibile
Quantità sottoimballo	5 pz
Codice EAN13 sottoimballo	8015747300612

Codice articolo

TAVC 16G40B

Disegni da catalogo

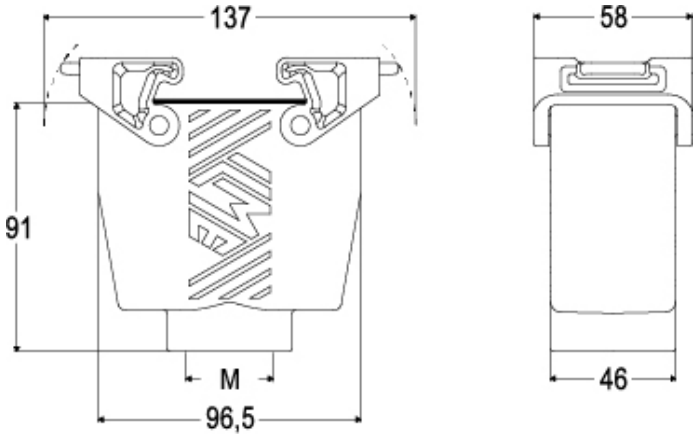

Note

Le misure indicate non sono impegnative e possono essere variate senza alcun preavviso.