Codice articolo

RDDM 108

Frutto spina, serie RDD, connessione a crimpare, 108 poli + PE, 10 A 250 V 4 kV 2, grandezza "104.27", versione HNM - High Number of Matings

Descrizione prodotto	
Tipo prodotto	Frutto
Serie	RDD
Tipo connessione	Connessione a crimpare
Genere	Maschio
N. poli	108 poli + ⏚
Grandezza	Grandezza "104.27"
Specifica	Versione HNM - High Number of Matings
Dati tecnici	
Corrente	10 A
Tensione	250 V
Tensione nominale di tenuta ad impulso	4 kV
Grado inquinamento	2
Tensione nominale secondo UL/CSA	600 V
Grado di protezione IP	IP20 senza custodia, IP65/IP66/IP68/IP69 in custodia
Ulteriori dettagli tecnici	
Cicli d'accoppiamento	≥ 10000
Resistenza d'isolamento	≥ 10 GΩ
Resistenza di contatto	≤ 3 mΩ
Peso	0,33 g
Temperature di esercizio (min, max)	-40 °C ... +125 °C
Grado autoestinguenza UL 94	V-0

Proprietà dei materiali	
Materiale principale	Policarbonato (PC)
Colore	Grigio RAL 7032
Conformità RoHs	Conforme
China RoHs - EFUP	E
Sostanze REACH SVHC	No
Approvazioni / Normative	
Certificazioni	DNV, BV, EAC
UL	ECBT2
cUL	ECBT8
Informazioni commerciali	
Codice EAN13	8015747255400
Classificazione ecl@ss	27440205
Classificazione ETIM	EC000438
Caratteristiche imballaggio	
Lunghezza imballo	270,00 mm
Altezza imballo	75,00 mm
Profondità imballo	180,00 mm
Volume imballo	3,65 dm³
Descrizione imballo	Scatola cartone
Quantità imballo	30 pz
Codice EAN13 imballo	8015747257077
Lunghezza sottoimballo	113,00 mm
Altezza sottoimballo	36,00 mm
Profondità sottoimballo	180,00 mm
Volume sottoimballo	0,73 dm³
Descrizione sottoimballo	Vassoio cartone
Quantità sottoimballo	5 pz
Codice EAN13 sottoimballo	8015747257084

Codice articolo

RDDM 108

Disegni da catalogo

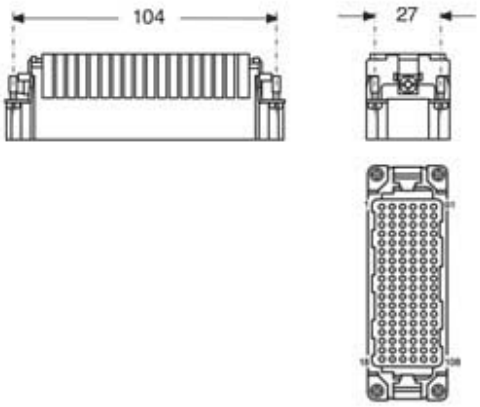

Derating curves

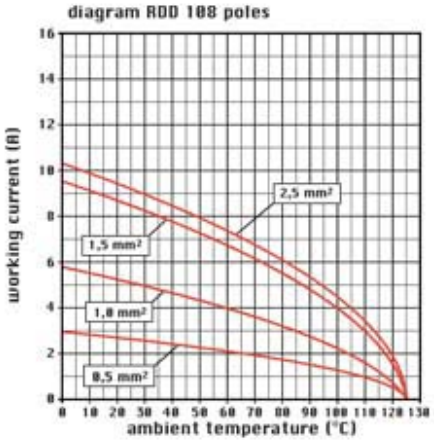

Note

Le misure indicate non sono impegnative e possono essere variate senza alcun preavviso.

California Proposition 65 Information

WARNING

This product can expose you to nickel compounds, known to the State of California to cause cancer and/or reproductive toxicity. For more information go to www.P65Warnings.ca.gov.