Codice articolo

MZOW 15 L20

Custodia mobile, serie W-TYPE, con 2 piolini, ingresso cavo orizzontale M20, grandezza "49.16"

Descrizione prodotto	
Tipo prodotto	Custodia mobile
Serie	W-TYPE
Tipo chiusura	Con 2 piolini
Grandezza	Grandezza 49.16
Ingresso cavo	Ingresso cavo orizzontale M20
Dati tecnici	
Grado di protezione IP	IP65 / IP66 / IP69
Ulteriori dettagli tecnici	
Peso	100,00 g
Temperature di esercizio (min, max)	-40°C...+125°C

Proprietà dei materiali	
Altri materiali	Guarnizione: FKM
Colore	Nero RAL 9005
Conformità RoHs	Conforme
China RoHs - EFUP	E
Sostanze REACH SVHC	No
Approvazioni / Normative	
Certificazioni	DNV, BV
UL	ECBT2
cUL	ECBT8
Informazioni commerciali	
Codice EAN13	8015747115179
Classificazione ecl@ss	27440202
Classificazione ETIM	EC000437
Caratteristiche imballaggio	
Lunghezza imballo	180,00 mm
Altezza imballo	120,00 mm
Profondità imballo	155,00 mm
Peso imballo	1,08 kg
Volume imballo	3,35 dm³
Descrizione imballo	Scatola cartone
Quantità imballo	10 pz
Codice EAN13 imballo	8015747171748
Peso sottoimballo	0,54 kg
Descrizione sottoimballo	Termoretraibile
Quantità sottoimballo	5 pz
Codice EAN13 sottoimballo	8015747171755

Codice articolo

MZOW 15 L20

Disegni da catalogo

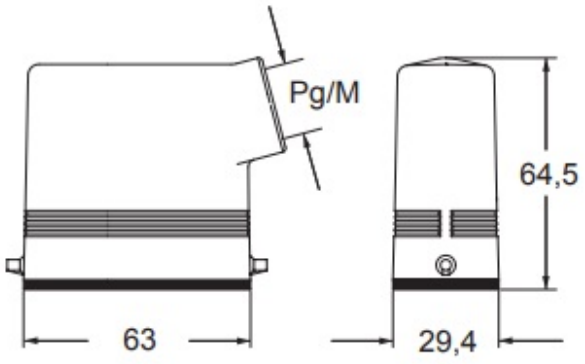

Note

Le misure indicate non sono impegnative e possono essere variate senza alcun preavviso.