Codice articolo

MVAP 16LSP32

Custodia da parete, serie V-TYPE, con 1 leva, ingresso cavo M32, grandezza "77.27", alta, con sportello autorichiudente SIMPLEX

Descrizione prodotto	
Tipo prodotto	Custodia da parete
Serie	V-TYPE
Tipo chiusura	Con 1 leva
Grandezza	Grandezza "77.27"
Ingresso cavo	Con ingresso cavo M32
Specifica	Alta, con sportello autorichiudente SIMPLEX
Dati tecnici	
Grado di protezione IP	IP65
Ulteriori dettagli tecnici	
Peso	449,00 g
Temperature di esercizio (min, max)	-40°C...+125°C

Proprietà dei materiali	
Altri materiali	Leva: Acciaio inox Guarnizione: NBR
Colore	Grigio RAL 7040
Conformità RoHs	Conforme
China RoHs - EFUP	E
Sostanze REACH SVHC	No
Approvazioni / Normative	
Certificazioni	DNV, BV
UL	ECBT2
cUL	ECBT8
Informazioni commerciali	
Codice EAN13	8015747229449
Classificazione ecl@ss	27440202
Classificazione ETIM	EC000437
Caratteristiche imballaggio	
Peso imballo	4,50 kg
Volume imballo	18,29 dm³
Descrizione imballo	Scatola cartone
Quantità imballo	10 pz
Codice EAN13 imballo	8015747229586
Peso sottoimballo	2,25 kg
Descrizione sottoimballo	Termoretraibile
Quantità sottoimballo	5 pz
Codice EAN13 sottoimballo	8015747229593

Codice articolo

MVAP 16LSP32

Disegni da catalogo

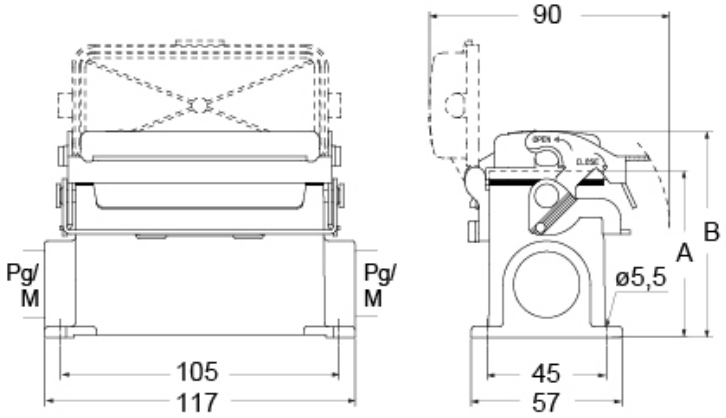

part No.	A	B
CVP / MVP 16 LSP	63	78
CVAP / MVAP 16 LSP	81	96

Note

Le misure indicate non sono impegnative e possono essere variate senza alcun preavviso.