Codice articolo

MMAP 03CS232

Custodia da parete, serie 830V, con 4 piolini, ingresso cavo M32 x 2, grandezza "57.27", alta, con sportello metallico

Descrizione prodotto	
Tipo prodotto	Custodia da parete
Serie	830V
Tipo chiusura	Con 4 piolini
Grandezza	Grandezza "57.27"
Ingresso cavo	Con ingresso cavo M32 x 2
Specifica	Alta, con sportello metallico
Dati tecnici	
Grado di protezione IP	IP65
Ulteriori dettagli tecnici	
Peso	335,00 g
Temperature di esercizio (min, max)	-40°C...+125°C

Proprietà dei materiali	
Colore	Grigio RAL 7040
Conformità RoHs	Conforme
China RoHs - EFUP	E
Sostanze REACH SVHC	No
Approvazioni / Normative	
Certificazioni	DNV, BV
UL	ECBT2
cUL	ECBT8
Informazioni commerciali	
Codice EAN13	8015747057417
Caratteristiche imballaggio	
Peso sottoimballo	1,68 kg
Descrizione sottoimballo	Termoretraibile
Quantità sottoimballo	5 pz
Codice EAN13 sottoimballo	8015747106320

Codice articolo

MMAP 03CS232

Disegni da catalogo

CMP CMAP - MMP MMAP

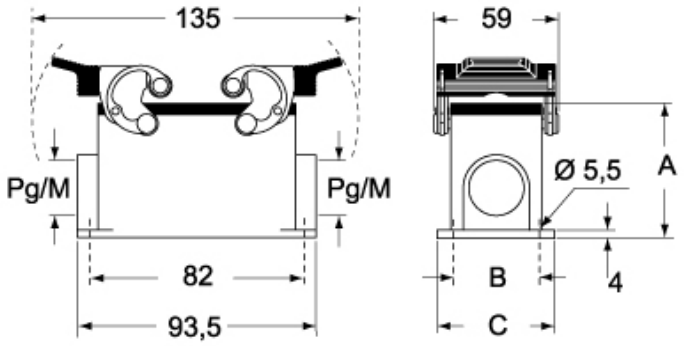

CMP CS/CP CMAP CS/CP - MMP CS/CP MMAP CS/CP

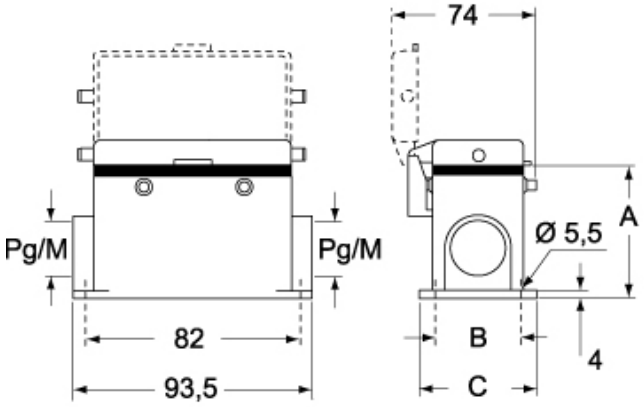

	A	B	C
CMP / MMP	57	40	52
CMAP / MMAP	73	45	57
CMP CS / MMP CS	57	40	52
CMAP CS / MMAP CS	73	45	57
CMP CP / MMP CP	57	40	52
CMAP CP / MMAP CP	73	45	57

Note

Le misure indicate non sono impegnative e possono essere variate senza alcun preavviso.