Codice articolo

MLAP 06 LS40

Custodia da parete, serie IL-BRID, con 1 leva, ingresso cavo M40, grandezza "44.27", alta, con sportello metallico

Descrizione prodotto	
Tipo prodotto	Custodia da parete
Serie	IL-BRID
Tipo chiusura	Con 1 leva
Grandezza	Grandezza "44.27"
Ingresso cavo	Con ingresso cavo M40
Specifica	Alta, con sportello metallico
Dati tecnici	
Grado di protezione IP	IP65
Ulteriori dettagli tecnici	
Peso	1,00 g
Temperature di esercizio (min, max)	-40°C...+125°C

Proprietà dei materiali	
Altri materiali	Leva: Poliammide (PA) e anima in acciacio inox Guarnizione: NBR
Colore	Grigio RAL 7040
Conformità RoHs	Conforme
China RoHs - EFUP	E
Sostanze REACH SVHC	No
Approvazioni / Normative	
Certificazioni	DNV
Informazioni commerciali	
Codice EAN13	8015747287463
Classificazione ecl@ss	27440202
Classificazione ETIM	EC000437
Caratteristiche imballaggio	
Lunghezza imballo	475,00 mm
Altezza imballo	200,00 mm
Profondità imballo	150,00 mm
Volume imballo	14,25 dm^3
Descrizione imballo	Scatola cartone
Quantità imballo	10 pz
Codice EAN13 imballo	8015747294812
Descrizione sottoimballo	Termoretraibile
Quantità sottoimballo	5 pz
Codice EAN13 sottoimballo	8015747294829

Codice articolo

MLAP 06 LS40
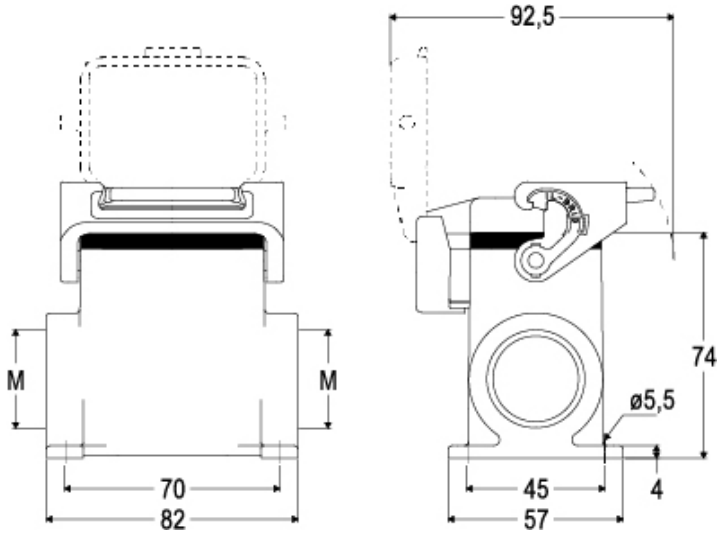
Disegni da catalogo