Codice articolo

MHPX 32 LS40

Custodia da parete, serie C-TYPE, Con 1 leva, ingresso cavo M40, grandezza "77.62", con sportello metallico

Descrizione prodotto	
Tipo prodotto	Custodia da parete
Serie	C-TYPE
Tipo chiusura	Con 1 leva
Grandezza	Grandezza "77.62"
Ingresso cavo	Con ingresso cavo M40
Specifica	Con sportello metallico
Dati tecnici	
Grado di protezione IP	IP65
Ulteriori dettagli tecnici	
Peso	917,00 g
Temperature di esercizio (min, max)	-40°C...+125°C

Proprietà dei materiali	
Altri materiali	Leva: Acciaio inox Guarnizione: NBR
Colore	Grigio RAL 7040
Conformità RoHs	Conforme
China RoHs - EFUP	E
Sostanze REACH SVHC	No
Approvazioni / Normative	
Certificazioni	DNV, BV
UL	ECBT2
cUL	ECBT8
Informazioni commerciali	
Codice EAN13	8015747267250
Classificazione ecl@ss	27440202
Classificazione ETIM	EC000437
Caratteristiche imballaggio	
Lunghezza imballo	290,00 mm
Altezza imballo	140,00 mm
Profondità imballo	215,00 mm
Peso imballo	3,67 kg
Volume imballo	8,73 dm^3
Descrizione imballo	Scatola cartone
Quantità imballo	4 pz
Codice EAN13 imballo	8015747270410
Peso sottoimballo	0,92 kg
Descrizione sottoimballo	Termoretraibile
Quantità sottoimballo	1 pz
Codice EAN13 sottoimballo	8015747270427

Codice articolo

MHPX 32 LS40

Disegni da catalogo

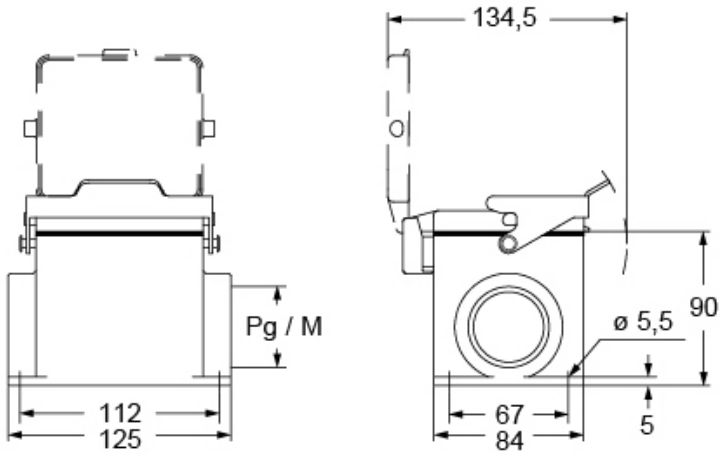

Note

Le misure indicate non sono impegnative e possono essere variate senza alcun preavviso.