Codice articolo

MHPW 50.240

Custodia da parete, serie W-TYPE, con 2 leve, ingresso cavo M40 x 2, grandezza "66.40"

Descrizione prodotto	
Tipo prodotto	Custodia da parete
Serie	W-TYPE
Tipo chiusura	Con 2 leve
Grandezza	Grandezza "66.40"
Ingresso cavo	Con ingresso cavo M40 x 2
Dati tecnici	
Grado di protezione IP	IP65 / IP66 / IP69
Ulteriori dettagli tecnici	
Peso	515,00 g
Temperature di esercizio (min, max)	-40°C...+125°C

Proprietà dei materiali	
Altri materiali	Leva: Acciaio inox, Poliammide (PA)
Colore	Nero RAL 9005
Conformità RoHs	Conforme
China RoHs - EFUP	E
Sostanze REACH SVHC	No
Approvazioni / Normative	
Certificazioni	DNV, BV
UL	ECBT2
cUL	ECBT8
Informazioni commerciali	
Codice EAN13	8015747152723
Classificazione ecl@ss	27440202
Classificazione ETIM	EC000437
Caratteristiche imballaggio	
Lunghezza imballo	350,00 mm
Altezza imballo	105,00 mm
Profondità imballo	145,00 mm
Peso imballo	2,58 kg
Volume imballo	5,33 dm^3
Descrizione imballo	Scatola cartone
Quantità imballo	5 pz
Codice EAN13 imballo	8015747265508

Codice articolo

MHPW 50.240

Disegni da catalogo

CHIW

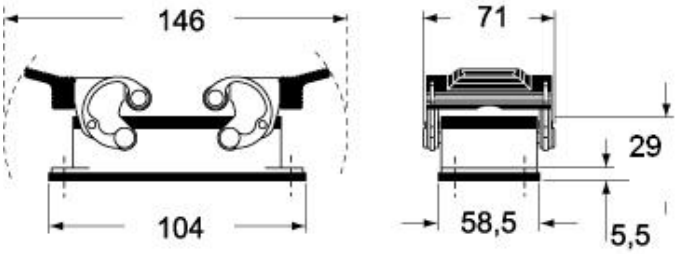

CHPW - MHPW

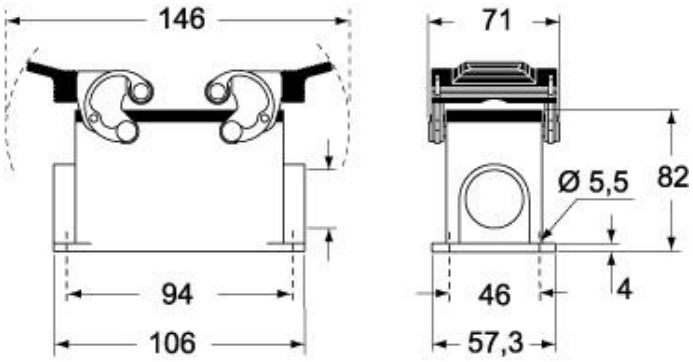

CHCW

Note

Le misure indicate non sono impegnative e possono essere variate senza alcun preavviso.