Codice articolo

MHPE 48 LS40

Custodia da parete, serie E-Xtreme® C-TYPE, con 1 leva, ingresso cavo M40, grandezza "104.62", con sportello metallico

Descrizione prodotto	
Tipo prodotto	Custodia da parete
Serie	E-Xtreme® C-TYPE
Tipo chiusura	Con 1 leva
Grandezza	Grandezza "104.62"
Ingresso cavo	Con ingresso cavo M40
Specifica	Con sportello metallico
Dati tecnici	
Grado di protezione IP	IP66 / IP69
Ulteriori dettagli tecnici	
Temperature di esercizio (min, max)	-40°C...+125°C

Proprietà dei materiali	
Altri materiali	Leva: Acciaio inox, Poliammide (PA) Guarnizione: FKM
Colore	Grigio RAL 7016
Conformità RoHs	Conforme
China RoHs - EFUP	E
Sostanze REACH SVHC	No
Approvazioni / Normative	
Certificazioni	DNV, BV
UL	ECBT2
cUL	ECBT8
Informazioni commerciali	
Codice EAN13	8015747254878
Classificazione ecl@ss	27440202
Classificazione ETIM	EC000437

Codice articolo

MHPE 48 LS40

Disegni da catalogo

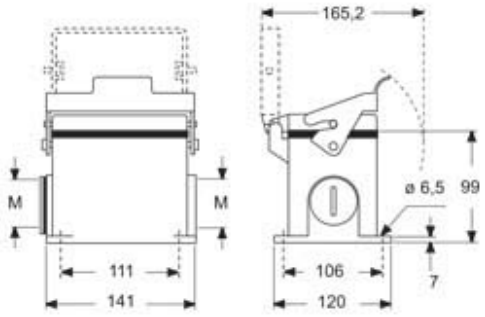

Note

Le misure indicate non sono impegnative e possono essere variate senza alcun preavviso.