Codice articolo

MHOS 16.32

Custodia mobile, serie EMC, con 4 piolini, ingresso cavo orizzontale M32, grandezza "77.27"

Descrizione prodotto	
Tipo prodotto	Custodia mobile
Serie	EMC
Tipo chiusura	Con 4 piolini
Grandezza	Grandezza "77.27"
Ingresso cavo	Ingresso cavo orizzontale M32
Dati tecnici	
Grado di protezione IP	IP65 / IP66 / IP69
Ulteriori dettagli tecnici	
Peso	175,00 g
Temperature di esercizio (min, max)	-40°C...+125°C

Proprietà dei materiali	
Conformità RoHs	Conforme
China RoHs - EFUP	E
Sostanze REACH SVHC	No
Approvazioni / Normative	
Certificazioni	DNV, BV
UL	ECBT2
cUL	ECBT8
Informazioni commerciali	
Codice EAN13	8015747152631
Classificazione ecl@ss	27440202
Classificazione ETIM	EC000437
Caratteristiche imballaggio	
Lunghezza imballo	270,00 mm
Altezza imballo	130,00 mm
Profondità imballo	135,00 mm
Peso imballo	2,00 kg
Volume imballo	4,74 dm³
Descrizione imballo	Scatola cartone
Quantità imballo	10 pz
Codice EAN13 imballo	8015747211659
Peso sottoimballo	0,20 kg
Descrizione sottoimballo	Termoretraibile
Quantità sottoimballo	1 pz
Codice EAN13 sottoimballo	8015747211666

Codice articolo

MHOS 16.32

Disegni da catalogo

CHOS (CAOS) - MHOS (MAOS)

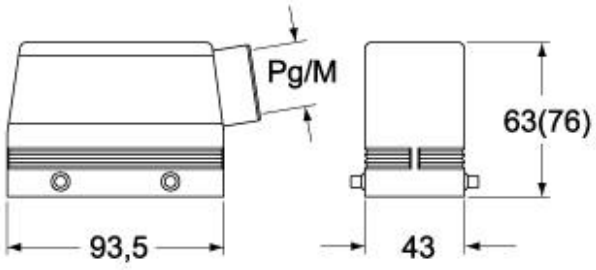

CHVS (CAVS) - MHVS (MAVS)

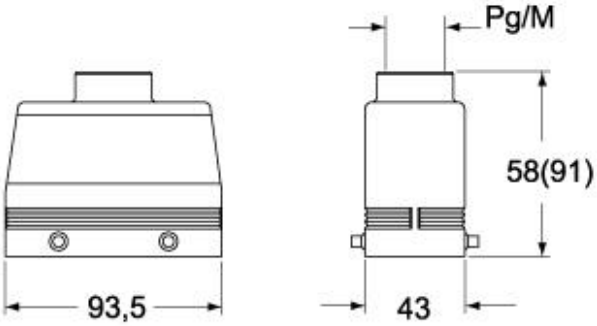

CHCS G

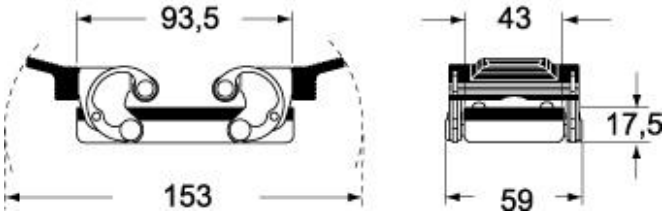

Disegni da catalogo

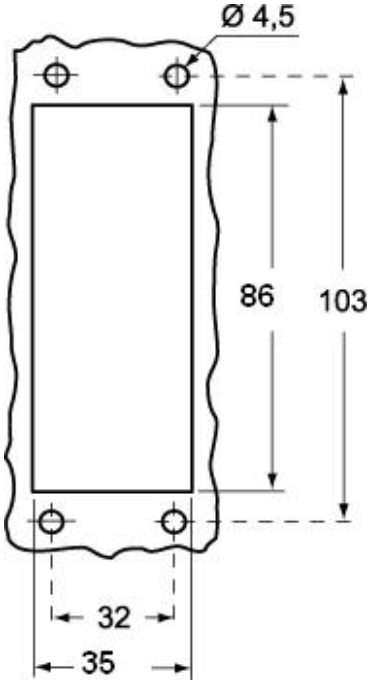

Note

Le misure indicate non sono impegnative e possono essere variate senza alcun preavviso.