Codice articolo

MFO 50 X32

Custodia mobile, serie C-TYPE, con 2 leve, ingresso cavo orizzontale M32 senza adattatore, grandezza "66.40", alta, senza guarnizione

Descrizione prodotto	
Tipo prodotto	Custodia mobile
Serie	C-TYPE
Tipo chiusura	Con 2 leve
Grandezza	Grandezza "66.40"
Ingresso cavo	Ingresso cavo orizzontale M32
Specifica	Alta, senza guarnizione
Dati tecnici	
Grado di protezione IP	IP65 / IP66 / IP69
Ulteriori dettagli tecnici	
Peso	310,00 g
Temperature di esercizio (min, max)	-40°C...+125°C

Proprietà dei materiali	
Altri materiali	Leva: Acciaio inox, Poliammide (PA)
Colore	Grigio RAL 7040
Conformità RoHs	Conforme
China RoHs - EFUP	E
Sostanze REACH SVHC	No
Approvazioni / Normative	
Certificazioni	DNV, BV
UL	ECBT2
cUL	ECBT8
Informazioni commerciali	
Codice EAN13	8015747152051
Classificazione ecl@ss	27440202
Classificazione ETIM	EC000437
Caratteristiche imballaggio	
Lunghezza imballo	340,00 mm
Altezza imballo	135,00 mm
Profondità imballo	200,00 mm
Peso imballo	3,33 kg
Volume imballo	9,18 dm^3
Descrizione imballo	Scatola cartone
Quantità imballo	10 pz
Codice EAN13 imballo	8015747230896
Peso sottoimballo	0,33 kg
Descrizione sottoimballo	Termoretraibile
Quantità sottoimballo	1 pz
Codice EAN13 sottoimballo	8015747230902

Codice articolo

MFO 50 X32

Disegni da catalogo

CHO X (CAO X) - CAV X
MHO X (MAO X/MFO X/MFV X) - MAV X

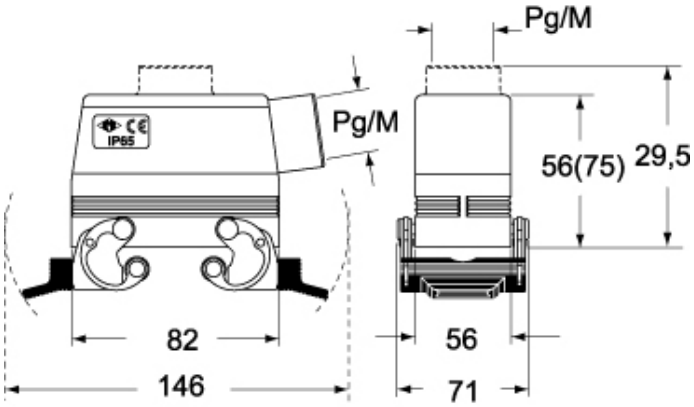

CHC

CHC G

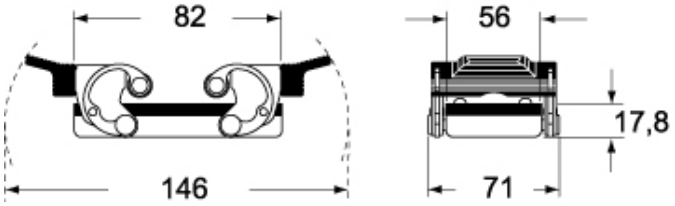

Note

Le misure indicate non sono impegnative e possono essere variate senza alcun preavviso.