Codice articolo

MFF 10.20

Custodia mobile, serie C-TYPE, con 4 piolini, ingresso cavo frontale M20 senza adattatore, grandezza "57.27", alta

Descrizione prodotto	
Tipo prodotto	Custodia mobile
Serie	C-TYPE
Tipo chiusura	Con 4 piolini
Grandezza	Grandezza "57.27"
Ingresso cavo	Ingresso cavo frontale M20
Specifica	Alta
Dati tecnici	
Grado di protezione IP	IP65 / IP66 / IP69
Ulteriori dettagli tecnici	
Peso	170,00 g
Temperature di esercizio (min, max)	-40°C...+125°C

Proprietà dei materiali	
Colore	Grigio RAL 7040
Conformità RoHs	Conforme
China RoHs - EFUP	E
Sostanze REACH SVHC	No
Approvazioni / Normative	
Certificazioni	DNV, BV
UL	ECBT2
cUL	ECBT8
Informazioni commerciali	
Codice EAN13	8015747129381
Classificazione ecl@ss	27440202
Classificazione ETIM	EC000437
Caratteristiche imballaggio	
Peso sottoimballo	0,85 kg
Descrizione sottoimballo	Termoretraibile
Quantità sottoimballo	5 pz
Codice EAN13 sottoimballo	8015747129404

Codice articolo

MFF 10.20

Disegni da catalogo

CHO [CAO] CHV (CAV) - MHO [MAO] MHV (MAV)

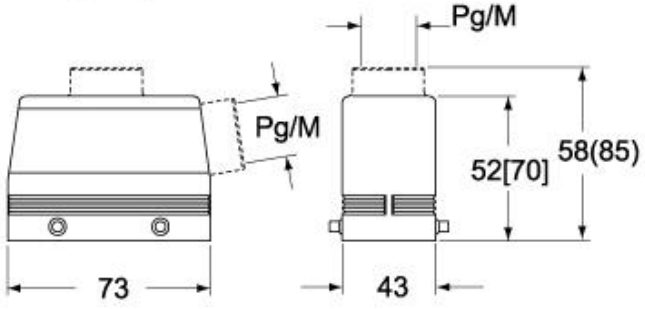

CAF - MAF/MFF

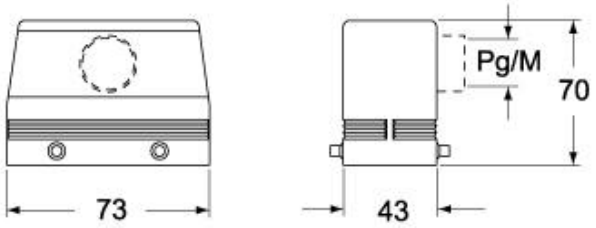

CHV G (CAV G) - MHV G (MAV G) - [MFV G]

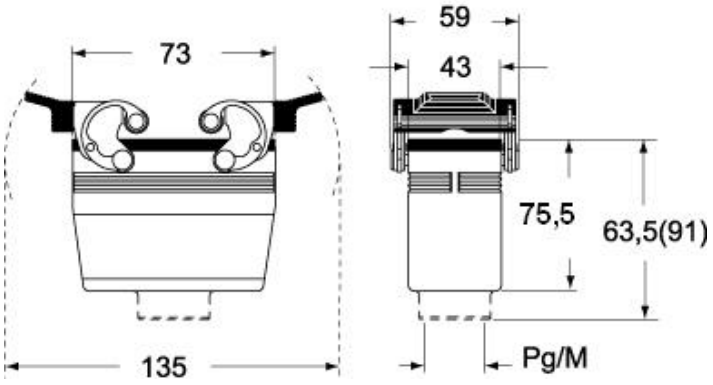

Note

Le misure indicate non sono impegnative e possono essere variate senza alcun preavviso.