Codice articolo

MAVX 50 X32

Custodia mobile, serie C-TYPE, con 2 leve, ingresso cavo verticale M32, grandezza "66.40", alta, senza guarnizione

Descrizione prodotto	
Tipo prodotto	Custodia mobile
Serie	C-TYPE
Tipo chiusura	Con 2 leve
Grandezza	Grandezza "66.40"
Ingresso cavo	Ingresso cavo verticale M32
Specifica	Alta, senza guarnizione
Dati tecnici	
Grado di protezione IP	IP66 / IP69
Ulteriori dettagli tecnici	
Temperature di esercizio (min, max)	-40°C...+125°C

Proprietà dei materiali	
Altri materiali	Leva: Acciaio inox
Colore	Grigio RAL 7040
Conformità RoHs	Conforme
China RoHs - EFUP	E
Sostanze REACH SVHC	No
Approvazioni / Normative	
Certificazioni	DNV, BV
UL	ECBT2
cUL	ECBT8
Informazioni commerciali	
Codice EAN13	8015747276368
Classificazione ecl@ss	27440202
Classificazione ETIM	EC000437

Codice articolo

MAVX 50 X32

Disegni da catalogo

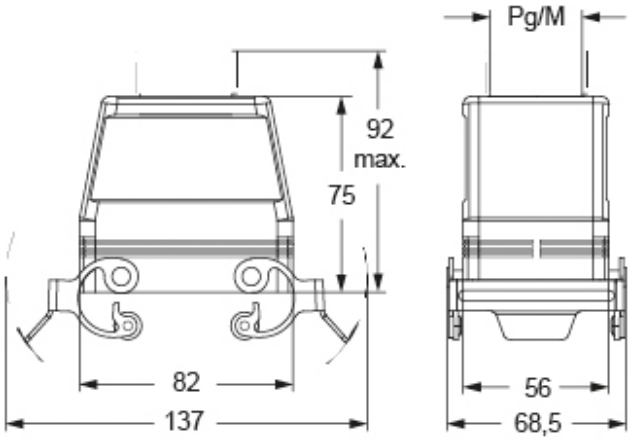

Note

Le misure indicate non sono impegnative e possono essere variate senza alcun preavviso.