Codice articolo

MAVS 10.32

Custodia mobile, serie EMC, con 4 piolini, ingresso cavo verticale M32, grandezza "57.27", alta

Descrizione prodotto	
Tipo prodotto	Custodia mobile
Serie	EMC
Tipo chiusura	Con 4 piolini
Grandezza	Grandezza "57.27"
Ingresso cavo	Ingresso cavo verticale M32
Specifica	Alta
Dati tecnici	
Grado di protezione IP	IP65 / IP66 / IP69
Ulteriori dettagli tecnici	
Peso	164,00 g
Temperature di esercizio (min, max)	-40°C...+125°C

Proprietà dei materiali	
Conformità RoHs	Conforme
China RoHs - EFUP	E
Sostanze REACH SVHC	No
Approvazioni / Normative	
Certificazioni	DNV, BV
UL	ECBT2
cUL	ECBT8
Informazioni commerciali	
Codice EAN13	8015747151863
Classificazione ecl@ss	27440202
Classificazione ETIM	EC000437
Caratteristiche imballaggio	
Peso sottoimballo	0,16 kg
Descrizione sottoimballo	Termoretraibile
Quantità sottoimballo	1 pz
Codice EAN13 sottoimballo	8015747258159

Codice articolo

MAVS 10.32

Disegni da catalogo

CAOS - MAOS

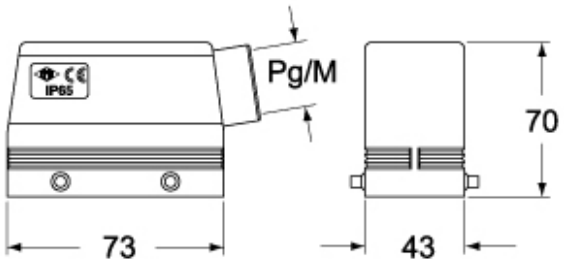

CAVS - MAVS

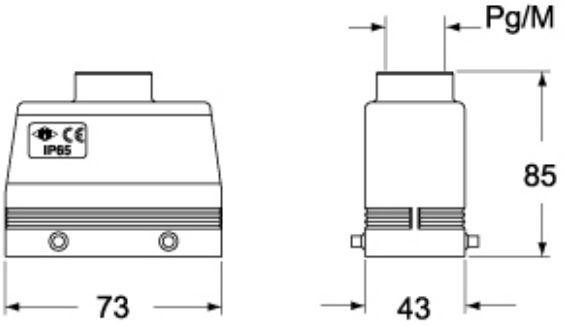

CHCS G

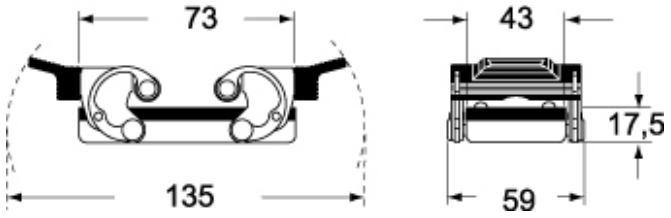

Note

Le misure indicate non sono impegnative e possono essere variate senza alcun preavviso.