Codice articolo

MAPW 10.232

Custodia da parete, serie W-TYPE, con 2 leve, ingresso cavo M32 x 2, grandezza "57.27", alta

Descrizione prodotto	
Tipo prodotto	Custodia da parete
Serie	W-TYPE
Tipo chiusura	Con 2 leve
Grandezza	Grandezza "57.27"
Ingresso cavo	Con ingresso cavo M32 x 2
Specifica	Alta
Dati tecnici	
Grado di protezione IP	IP65 / IP66 / IP69
Ulteriori dettagli tecnici	
Peso	370,00 g
Temperature di esercizio (min, max)	-40°C...+125°C

Proprietà dei materiali	
Altri materiali	Leva: Acciaio inox, Poliammide (PA)
Colore	Nero RAL 9005
Conformità RoHs	Conforme
China RoHs - EFUP	E
Sostanze REACH SVHC	No
Approvazioni / Normative	
Certificazioni	DNV, BV
UL	ECBT2
cUL	ECBT8
Informazioni commerciali	
Codice EAN13	8015747217514
Caratteristiche imballaggio	
Lunghezza imballo	475,00 mm
Altezza imballo	200,00 mm
Profondità imballo	150,00 mm
Peso imballo	4,00 kg
Volume imballo	14,25 dm³
Descrizione imballo	Scatola cartone
Quantità imballo	10 pz
Codice EAN13 imballo	8015747249232
Peso sottoimballo	2,00 kg
Descrizione sottoimballo	Termoretraibile
Quantità sottoimballo	5 pz
Codice EAN13 sottoimballo	8015747217521

Codice articolo

MAPW 10.232

Disegni da catalogo

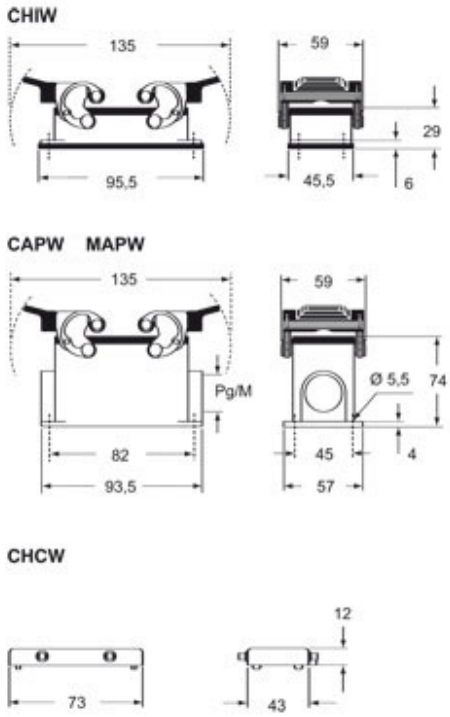

Note

Le misure indicate non sono impegnative e possono essere variate senza alcun preavviso.