Codice articolo

JMPAP 06 L32

Custodia da parete, serie JEI®-P, con 1 leva, ingresso cavo M32, grandezza 44.27, alta

Descrizione prodotto	
Tipo prodotto	Custodia da parete
Serie	JEI®-P
Tipo chiusura	Con 1 leva
Grandezza	Grandezza "44.27"
Ingresso cavo	Con ingresso cavo M32
Specifica	Alta
Dati tecnici	
Grado di protezione IP	IP65
Ulteriori dettagli tecnici	
Peso	250,00 g
Temperature di esercizio (min, max)	-40°C...+125°C

Proprietà dei materiali	
Altri materiali	Leva: Poliammide (PA) Guarnizione: NBR
Colore	Grigio RAL 7040
Approvazioni / Normative	
Certificazioni	DNV, BV
Informazioni commerciali	
Codice EAN13	8015747091565
Caratteristiche imballaggio	
Lunghezza imballo	475,00 mm
Altezza imballo	200,00 mm
Profondità imballo	150,00 mm
Peso imballo	2,83 kg
Volume imballo	14,25 dm³
Descrizione imballo	Scatola cartone
Quantità imballo	10 pz
Codice EAN13 imballo	8015747248648
Peso sottoimballo	1,42 kg
Descrizione sottoimballo	Termoretraibile
Quantità sottoimballo	5 pz
Codice EAN13 sottoimballo	8015747091572

Codice articolo

JMPAP 06 L32

Disegni da catalogo

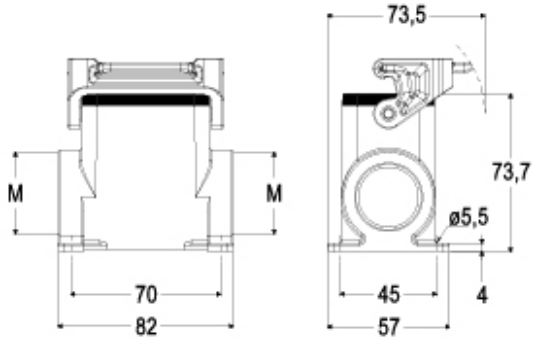

Note

Le misure indicate non sono impegnative e possono essere variate senza alcun preavviso.