Codice articolo

CZVS 15 L

Custodia mobile, serie EMC, con 2 piolini, ingresso cavo verticale Pg13,5, grandezza "49.16"

Descrizione prodotto	
Tipo prodotto	Custodia mobile
Serie	EMC
Tipo chiusura	Con 2 piolini
Grandezza	Grandezza 49.16
Ingresso cavo	Ingresso cavo verticale Pg13,5
Dati tecnici	
Grado di protezione IP	IP65 / IP66 / IP69
Ulteriori dettagli tecnici	
Peso	75,00 g
Temperature di esercizio (min, max)	-40°C...+125°C

Proprietà dei materiali	
Conformità RoHs	Conforme
China RoHs - EFUP	E
Sostanze REACH SVHC	No
Approvazioni / Normative	
Certificazioni	DNV, BV
UL	ECBT2
cUL	ECBT8
Informazioni commerciali	
Codice EAN13	8015747138345
Caratteristiche imballaggio	
Lunghezza sottoimballo	120,00 mm
Altezza sottoimballo	105,00 mm
Profondità sottoimballo	160,00 mm
Peso sottoimballo	0,75 kg
Volume sottoimballo	2,02 dm³
Descrizione sottoimballo	Scatola cartone
Quantità sottoimballo	10 pz
Codice EAN13 sottoimballo	8015747140997

Codice articolo

CZVS 15 L

Disegni da catalogo

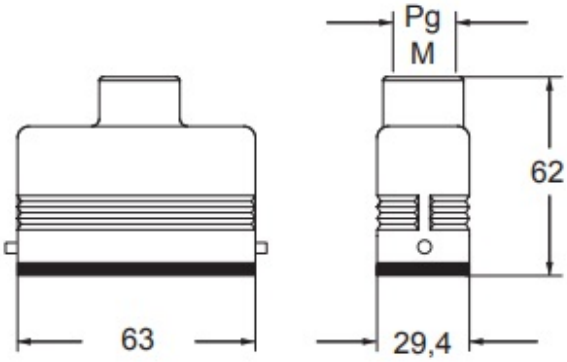

Note

Le misure indicate non sono impegnative e possono essere variate senza alcun preavviso.