Codice articolo

CZAP 25LSP16

Custodia da parete, serie IL-BRID, con 1 leva, ingresso cavo Pg16, grandezza "66.16", alta, con sportello autorichiudente SIMPLEX

Descrizione prodotto	
Tipo prodotto	Custodia da parete
Serie	IL-BRID
Tipo chiusura	Con 1 leva
Grandezza	Grandezza "66.16"
Ingresso cavo	Con ingresso cavo Pg16
Specifica	Alta, con sportello autorichiudente SIMPLEX
Dati tecnici	
Grado di protezione IP	IP65
Ulteriori dettagli tecnici	
Temperature di esercizio (min, max)	-40°C...+125°C

Proprietà dei materiali	
Altri materiali	Leva: Poliammide (PA) e anima in acciacio inox
Colore	Grigio RAL 7040
Conformità RoHs	Conforme
China RoHs - EFUP	E
Sostanze REACH SVHC	No
Approvazioni / Normative	
UL	ECBT2
cUL	ECBT8
Informazioni commerciali	
Codice EAN13	8015747267526

Codice articolo

CZAP 25LSP16

Disegni da catalogo

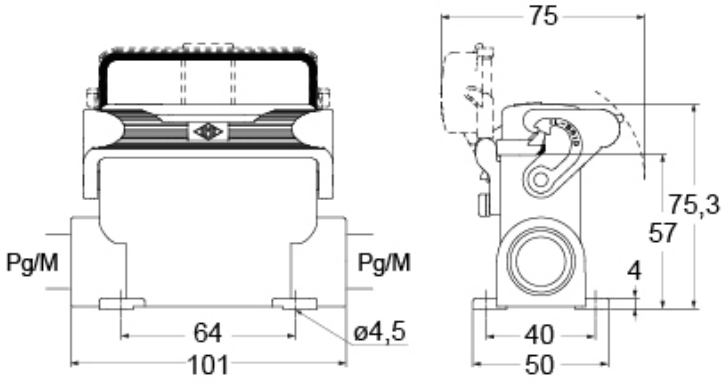

Note

Le misure indicate non sono impegnative e possono essere variate senza alcun preavviso.