Codice articolo

# CZAP 25 LS

Custodia da parete, serie IL-BRID, con 1 leva, ingresso cavo Pg16, grandezza "66.16", alta, con sportello metallico

| | |
|---|---|
| **Descrizione prodotto** | |
| **Tipo prodotto** | Custodia da parete |
| **Serie** | IL-BRID |
| **Tipo chiusura** | Con 1 leva |
| **Grandezza** | Grandezza "66.16" |
| **Ingresso cavo** | Con ingresso cavo Pg16 |
| **Specifica** | Alta, con sportello metallico |
| **Dati tecnici** | |
| **Grado di protezione IP** | IP65 / IP66 / IP69 |
| **Ulteriori dettagli tecnici** | |
| **Peso** | 235,00 g |
| **Temperature di esercizio (min, max)** | -40°C...+125°C |

| | |
|---|---|
| **Proprietà dei materiali** | |
| **Altri materiali** | Leva: Poliammide (PA) e anima in acciacio inox |
| **Colore** | Grigio RAL 7040 |
| **Conformità RoHs** | Conforme |
| **China RoHs - EFUP** | E |
| **Sostanze REACH SVHC** | No |
| **Approvazioni / Normative** | |
| **UL** | ECBT2 |
| **cUL** | ECBT8 |
| **Informazioni commerciali** | |
| **Codice EAN13** | 8015747232166 |
| **Caratteristiche imballaggio** | |
| **Lunghezza imballo** | 190,00 mm |
| **Altezza imballo** | 125,00 mm |
| **Profondità imballo** | 330,00 mm |
| **Peso imballo** | 2,56 kg |
| **Volume imballo** | 7,84 dm³ |
| **Descrizione imballo** | Scatola cartone |
| **Quantità imballo** | 10 pz |
| **Codice EAN13 imballo** | 8015747232173 |
| **Peso sottoimballo** | 1,28 kg |
| **Descrizione sottoimballo** | Termoretraibile |
| **Quantità sottoimballo** | 5 pz |
| **Codice EAN13 sottoimballo** | 8015747232180 |

Codice articolo

# CZAP 25 LS

Disegni da catalogo

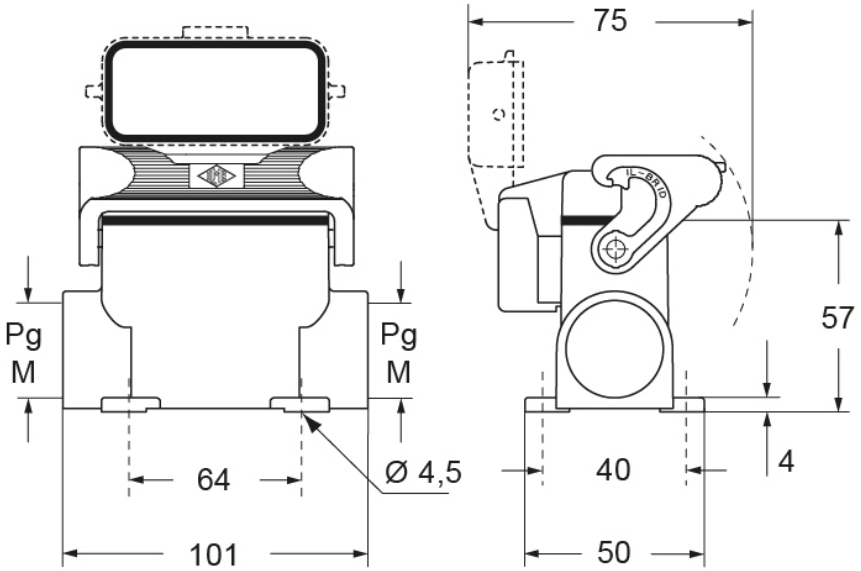


## Note

Le misure indicate non sono impegnative e possono essere variate senza alcun preavviso.