Codice articolo

CXA 02 IA

Custodia da incasso angolata, serie MIXO TWO, con 1 leva, 2 moduli, con morsetto di terra con terminale di connessione a vite

Descrizione prodotto	
Tipo prodotto	Custodia da incasso ad angolo
Serie	MIXO TWO
Tipo chiusura	Con 1 leva
Grandezza	2 moduli
Specifica	Con morsetto di terra con terminale di connessione a vite
Dati tecnici	
Grado di protezione IP	IP65
Ulteriori dettagli tecnici	
Cicli d'accoppiamento	≥ 500
Peso	1,00 g
Temperature di esercizio (min, max)	-40°C...+125°C
Coppia di serraggio vite di terra	1,2 Nm

Proprietà dei materiali	
Materiale principale	Lega di zinco
Altri materiali	Leva: Poliammide (PA) e anima in acciacio inox Guarnizione: NBR
Colore	Grigio RAL 7040
Conformità RoHs	Conforme
China RoHs - EFUP	E
Sostanze REACH SVHC	No
Informazioni commerciali	
Codice EAN13	8015747302746
Classificazione ecl@ss	27440202
Classificazione ETIM	EC000437
Caratteristiche imballaggio	
Lunghezza imballo	180,00 mm
Altezza imballo	120,00 mm
Profondità imballo	155,00 mm
Volume imballo	3,35 dm³
Descrizione imballo	Scatola cartone
Quantità imballo	10 pz
Codice EAN13 imballo	8015747302753
Descrizione sottoimballo	Sacchetto
Quantità sottoimballo	1 pz
Codice EAN13 sottoimballo	8015747302760

Codice articolo

CXA 02 IA

Disegni da catalogo

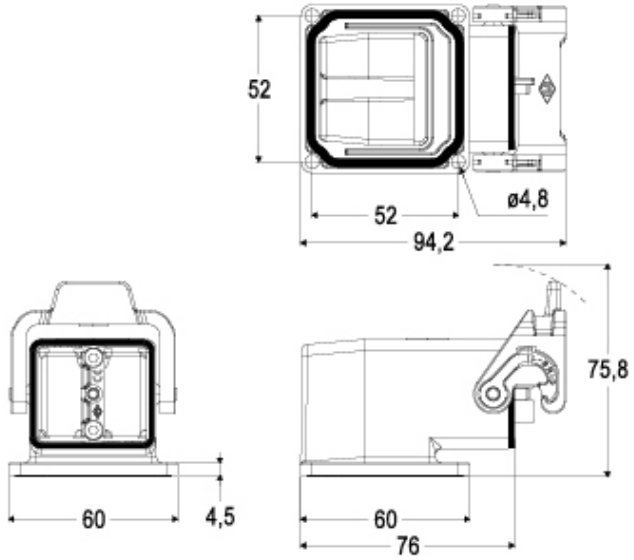

Disegni da catalogo

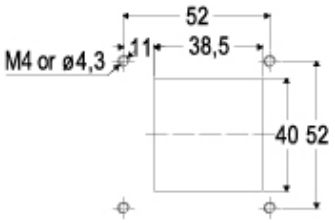

Note

Le misure indicate non sono impegnative e possono essere variate senza alcun preavviso.