Codice articolo

CX 03 PDM

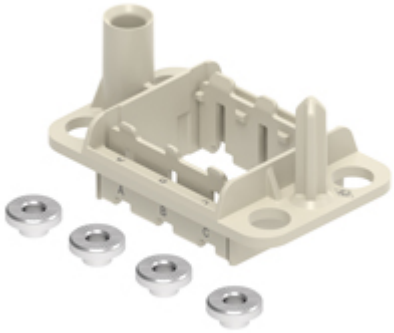

Telaio flottante autocentrante, a montaggio flottante, 3 moduli, grandezza 57.27

Descrizione prodotto	
Grandezza	Grandezza "57.27"
Specifica	Per 3 frutti modulari e custodie grandezza 57.27
Dati tecnici	
Grado di protezione IP	IP20
Ulteriori dettagli tecnici	
Cicli d'accoppiamento	≥ 500 | ≥ 10000 (moduli MIXO con contatti HNM)
Peso	1,00 g
Temperature di esercizio (min, max)	-40°C ... +125°C
Grado autoestinguenza UL 94	V-0

Proprietà dei materiali	
Materiale principale	Policarbonato (PC)
Colore	Grigio RAL 7032
Conformità RoHs	Conforme
China RoHs - EFUP	E
Sostanze REACH SVHC	No
Informazioni commerciali	
Codice EAN13	8015747303156
Classificazione ecl@ss	27440210
Classificazione ETIM	EC002310
Caratteristiche imballaggio	
Descrizione imballo	Scatola cartone
Quantità imballo	10 pz
Codice EAN13 imballo	8015747303231
Descrizione sottoimballo	Sacchetto
Quantità sottoimballo	1 pz
Codice EAN13 sottoimballo	8015747303248

Codice articolo

CX 03 PDM

Disegni da catalogo

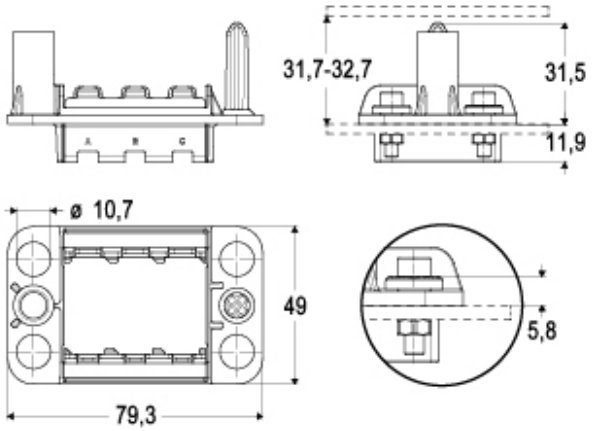

Disegni da catalogo

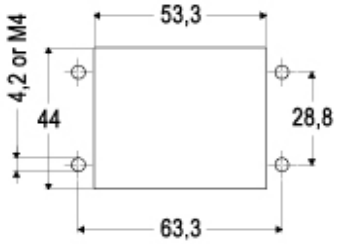

Note

Le misure indicate non sono impegnative e possono essere variate senza alcun preavviso.