Codice articolo

CX 01 BF

Frutto presa modulare, serie Mixo Bus, coassiale, 1 polo, 10 A 50 V 0,8 kV 3, schermato

Descrizione prodotto	
Tipo prodotto	Frutto modulare
Serie	Mixo Bus
Tipo connessione	Coassiale
Genere	Femmina
N. poli	1 polo
Specifica	Con schermo
Dati tecnici	
Corrente	10 A
Tensione	50 V
Tensione nominale di tenuta ad impulso	0,8 kV
Grado inquinamento	3
Tensione nominale secondo UL/CSA	50 V
Grado di protezione IP	IP20 senza custodia, IP65/IP66/IP68/IP69 in custodia
Ulteriori dettagli tecnici	
Resistenza d'isolamento	≥ 10 GΩ
Resistenza di contatto	≤ 3 mΩ
Peso	24,50 g
Temperature di esercizio (min, max)	-40°C ... +85°C

Proprietà dei materiali	
Materiale principale	Policarbonato
Colore	Grigio RAL 7032
Conformità RoHs	Conforme
China RoHs - EFUP	E
Sostanze REACH SVHC	No
Approvazioni / Normative	
Normativa di riferimento	EN 61984:2009-06
Certificazioni	CSA, CQC, DNV, EAC
UL	ECBT2
cUL	ECBT8
Informazioni commerciali	
Codice EAN13	8015747137225
Classificazione ecl@ss	27440205
Classificazione ETIM	EC000438
Caratteristiche imballaggio	
Peso imballo	0,29 kg
Descrizione imballo	Scatola cartone
Quantità imballo	10 pz
Codice EAN13 imballo	8015747137270
Lunghezza sottoimballo	185,00 mm
Altezza sottoimballo	40,00 mm
Profondità sottoimballo	155,00 mm
Peso sottoimballo	0,03 kg
Volume sottoimballo	1,15 dm³
Descrizione sottoimballo	Sacchetto
Quantità sottoimballo	1 pz
Codice EAN13 sottoimballo	8015747137287

Codice articolo

CX 01 BF

Disegni da catalogo

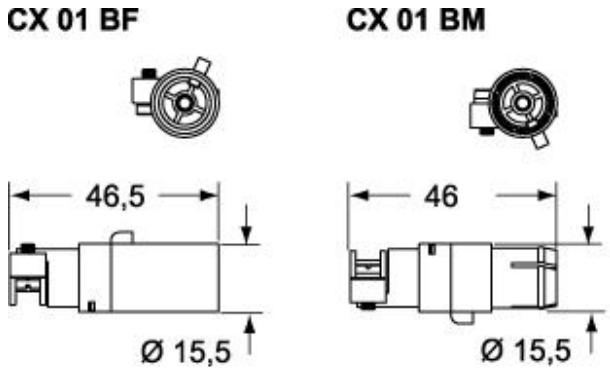

Note

Frutti modulari Standard:
-una volta combinati con contatti standard e telai standard (CX ... TF/M) devono essere a loro volta montati in custodie tradizionali o sui supporti per pannelli COB (entrambi fino a 500 accoppiamenti).

Le misure indicate non sono impegnative e possono essere variate senza alcun preavviso.