Codice articolo

CTSEM 24 L

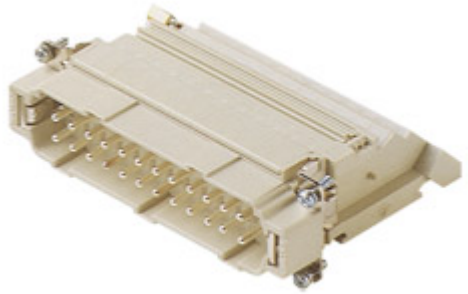

Frutto spina, serie CTSE, connessione con morsetto a molla, 24 poli + PE, 16 A 500 V 6 kV 3, grandezza "104.27", con morsettiera incorporata, montaggio lato sinistro

Descrizione prodotto	
Tipo prodotto	Frutto
Serie	CTSE
Tipo connessione	Connessione con morsetto a molla
Genere	Maschio
N. poli	24 poli + ⏚
Grandezza	Grandezza "104.27"
Specifica	Montaggio lato sinistro Con morsettiera incorporata
Dati tecnici	
Corrente	16 A
Tensione	500 V
Tensione nominale di tenuta ad impulso	6 kV
Grado inquinamento	3
Tensione nominale secondo UL/CSA	600 V
Sezione conduttore	0,14 mm² - 2,50 mm²
Sezione AWG	26 - 14
Tipo contatto	Torniti argentati
Grado di protezione IP	IP20 senza custodia, IP66/IP69 in custodia
Ulteriori dettagli tecnici	
Cicli d'accoppiamento	≥ 500
Resistenza d'isolamento	≥ 10 GΩ
Resistenza di contatto	≤ 4 mΩ
Peso	195,50 g
Temperature di esercizio (min, max)	-40 °C ... +125 °C
Lunghezza di spelatura conduttori	9...11 mm
Grado autoestinguenza UL 94	V-0

Proprietà dei materiali	
Materiale principale	Policarbonato (PC)
Altri materiali	Contatti: lega di rame
Colore	Grigio RAL 7032
Conformità RoHs	Conforme con esenzioni 6(c): lega di rame contenente fino al 4% in peso di piombo
China RoHs - EFUP	50
Sostanze REACH SVHC	Si Piombo
Codice SCIP	1a9c93ff-0445-4a16-81e3-1609ac5274d6
Approvazioni / Normative	
Normativa di riferimento	EN 61984:2009-06
Certificazioni	CSAc, CQC, DNV, BV, EAC
UL	ECBT2
Informazioni commerciali	
Codice EAN13	8015747122511
Classificazione ecl@ss	27440205
Classificazione ETIM	EC000438
Caratteristiche imballaggio	
Peso imballo	0,83 kg
Descrizione imballo	Scatola cartone
Quantità imballo	4 pz
Codice EAN13 imballo	8015747123914
Lunghezza sottoimballo	145,00 mm
Altezza sottoimballo	89,00 mm
Profondità sottoimballo	120,00 mm
Peso sottoimballo	0,21 kg
Volume sottoimballo	1,55 dm³
Descrizione sottoimballo	Termoretraibile
Quantità sottoimballo	1 pz
Codice EAN13 sottoimballo	8015747123921

Codice articolo

CTSEM 24 L

Disegni da catalogo

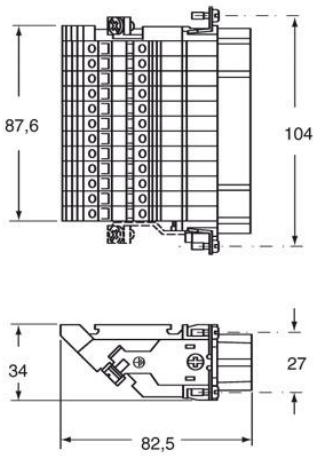

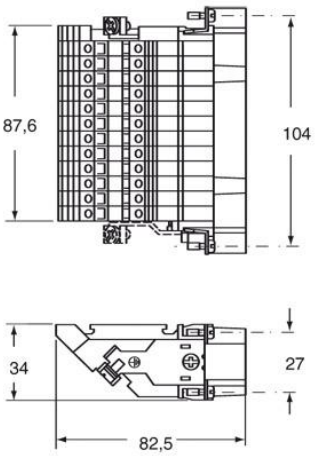

Disegni da catalogo

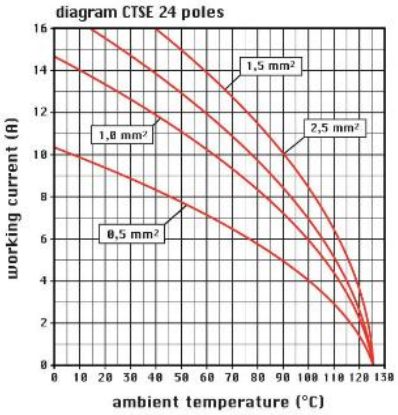

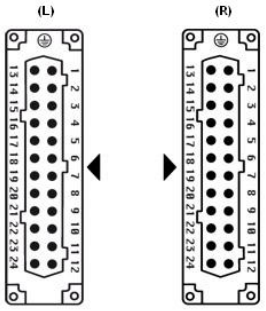

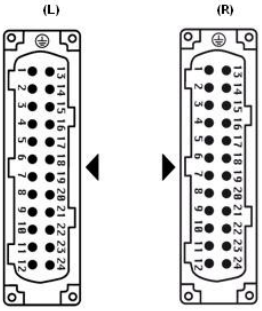

Note

Frutti CTSEF/M 24 L/R

- caratteristiche secondo EN 61984:
16A 500V 6kV 3 (CTE - CTSE)
16A 400/690V 6kV 2 (CTSE)
- accoppiabili a frutti CNE, CCE, CSS, CSE, CSH
- possibilità di montaggio frutti da fronte e retro custodia
- approvazioni: UL, CSA, CCC, GL, GOST (CTSE)
- tensione nominale secondo UL/CSA: 600V
- resistenza di isolamento: > 10 GOhm
- limiti di temperatura ambiente: -40 °C ... +125 °C
- realizzati in resina termoplastica autoestinguente UL 94 V0
- durata meccanica: > 500 cicli
- resistenza di contatto: < 4 mOhm
- custodie impiegabili (solo tipi da incasso):grandezza 104.27:
C-TYPE IP65/IP66
C7 IP67 leva inox
V-TYPE IP65/IP66 leva inox
T-TYPE IP65 isolanti
JEI leva acciaio zincato
BIG custodie mobili
W-TYPE per ambienti aggressivi
EMC

Le misure indicate non sono impegnative e possono essere variate senza alcun preavviso.

California Proposition 65 Information

WARNING

This product can expose you to lead and its compounds, known to the State of California to cause cancer and/or reproductive toxicity. For more information go to www.P65Warnings.ca.gov.

California Proposition 65 Information

WARNING

This product can expose you to lead and its compounds, known to the State of California to cause cancer and/or reproductive toxicity. For more information go to www.P65Warnings.ca.gov.