Codice articolo

CSEM 06

Frutto spina, serie CSE, connessione con morsetto a molla, 6 poli + PE, 16 A 500 V 6 kV 3, grandezza "44.27"

Descrizione prodotto	
Tipo prodotto	Frutto
Serie	CSE
Tipo connessione	Connessione con morsetto a molla
Genere	Maschio
N. poli	6 poli + ⏚
Grandezza	Grandezza "44.27"
Dati tecnici	
Corrente	16 A
Tensione	500 V
Tensione nominale di tenuta ad impulso	6 kV
Grado inquinamento	3
Tensione nominale secondo UL/CSA	600 V
Sezione conduttore	0,14 mm² - 2,50 mm²
Sezione AWG	26 - 14
Tipo contatto	Torniti argentati
Grado di protezione IP	IP20 senza custodia, IP65/IP66/IP68/IP69 in custodia
Ulteriori dettagli tecnici	
Cicli d'accoppiamento	≥ 500
Resistenza d'isolamento	≥ 10 GΩ
Resistenza di contatto	≤ 3 mΩ
Peso	48,00 g
Temperature di esercizio (min, max)	-40 °C ... +125 °C
Lunghezza di spelatura conduttori	9...11 mm

Proprietà dei materiali	
Materiale principale	Policarbonato (PC)
Colore	Grigio RAL 7032
Conformità RoHs	Conforme con esenzioni 6(c): lega di rame contenente fino al 4% in peso di piombo
China RoHs - EFUP	50
Sostanze REACH SVHC	Si Piombo
Codice SCIP	1a9c93ff-0445-4a16-81e3-1609ac5274d6
Approvazioni / Normative	
Normativa di riferimento	EN 61984:2009-06
Certificazioni	CSA, CQC, DNV, BV, EAC
UL	ECBT2
Informazioni commerciali	
Codice EAN13	8015747094573
Caratteristiche imballaggio	
Lunghezza imballo	270,00 mm
Altezza imballo	75,00 mm
Profondità imballo	180,00 mm
Peso imballo	3,26 kg
Volume imballo	3,65 dm³
Descrizione imballo	Scatola cartone
Quantità imballo	60 pz
Codice EAN13 imballo	8015747094580
Lunghezza sottoimballo	104,00 mm
Altezza sottoimballo	36,00 mm
Profondità sottoimballo	180,00 mm
Peso sottoimballo	0,54 kg
Volume sottoimballo	0,67 dm³
Descrizione sottoimballo	Vassoio cartone
Quantità sottoimballo	10 pz
Codice EAN13 sottoimballo	8015747094597

Codice articolo

CSEM 06

Disegni da catalogo

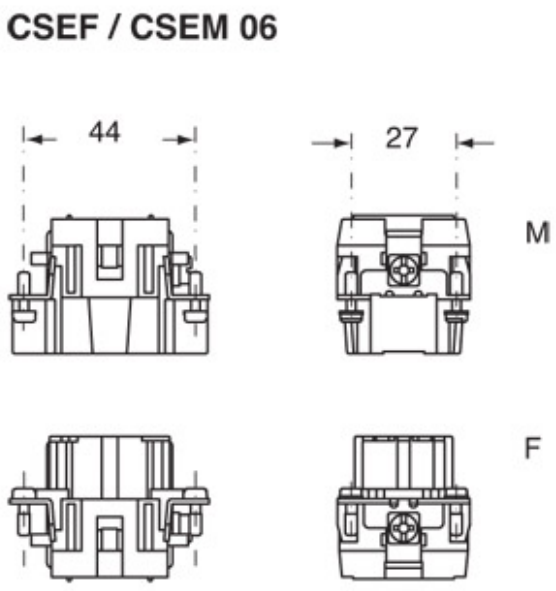

Disegni da catalogo

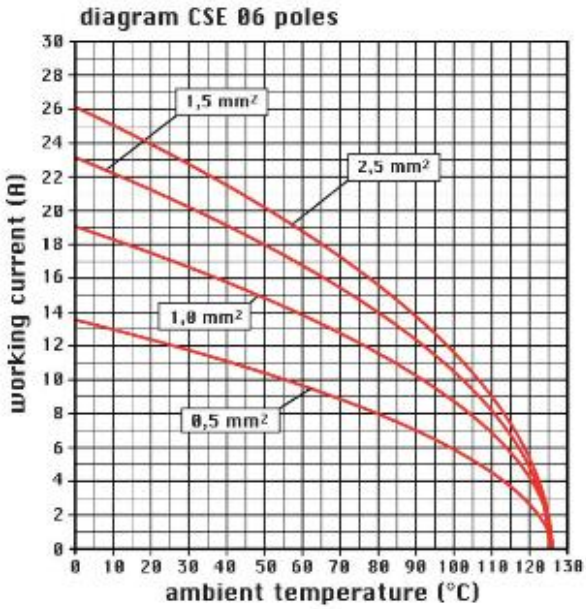

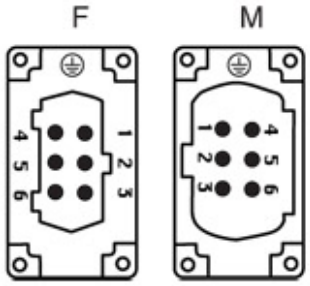

Note

Frutti CSEF/M 06 :

- caratteristiche secondo EN 61984:
(16A 500V 6kV 3)
(16A 400/690V 6kV 2)
- tensione nominale secondo UL/CSA: 600V
- resistenza di isolamento: > 10 GOhm
- limiti di temperatura ambiente: -40 °C ... +125 °C
- realizzati in resina termoplastica autoestinguente UL 94 V0
- durata meccanica: > 500 cicli
- resistenza di contatto: < 3 mOhm
- custodie impiegabili:grandezza "44.27":
C-TYPE IP65/IP66
C7 IP67 leva inox
V-TYPE IP65/IP66 leva inox
T-TYPE IP65 isolanti
JEI leva acciaio zincato
BIG custodie mobili
W-TYPE per ambienti aggressivi
EMC

leva centrale
IP68
- supporti da quadro:
COB

Le misure indicate non sono impegnative e possono essere variate senza alcun preavviso.

Connessione con morsetto a molla

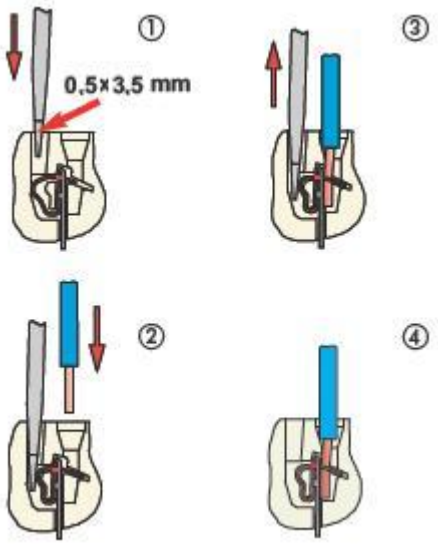

California Proposition 65 Information

WARNING

This product can expose you to lead and its compounds, known to the State of California to cause cancer and/or reproductive toxicity. For more information go to www.P65Warnings.ca.gov.

California Proposition 65 Information

WARNING

This product can expose you to lead and its compounds, known to the State of California to cause cancer and/or reproductive toxicity. For more information go to www.P65Warnings.ca.gov.