Codice articolo

CRQ 21-2

Semi-pressacavo, Pg21, per diametro 10-18 mm, per custodie CQ 08 V e VG

Descrizione prodotto	
Tipo prodotto	Semi-pressacavo
Ingresso cavo	Pg21
Specifica	Per diametro 10-18 mm Per custodia CQ 08 V e VG
Ulteriori dettagli tecnici	
Peso	7,00 g
Temperature di esercizio (min, max)	-40°C ... +125°C

Proprietà dei materiali	
Materiale principale	Poliammide (PA)
Altri materiali	Guarnizione: NBR
Colore	Nero RAL 9005
Informazioni commerciali	
Codice EAN13	8015747167208
Caratteristiche imballaggio	
Peso sottoimballo	0,04 kg
Descrizione sottoimballo	Sacchetto
Quantità sottoimballo	5 pz
Codice EAN13 sottoimballo	8015747192941

Codice articolo

CRQ 21-2

Disegni da catalogo

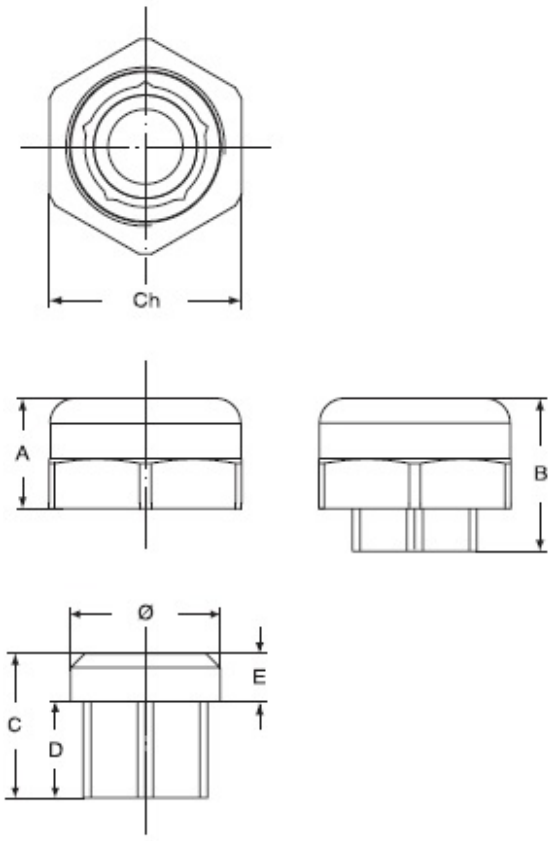

part No.	A	B	C	D	E	Ø	Ch
CRQ 16	15,5	21,5	20,25	13,5	6,75	21	27
CRQ 21	18,2	27,5	25	15,5	9	26,5	33

Note

Le misure indicate non sono impegnative e possono essere variate senza alcun preavviso.