Codice articolo

CQYF 08E

Frutto presa, serie CQY, connessione rapida AXYR® push-in con morsetto a molla, 8 poli + PE, 16 A 500 V 6 kV 3, grandezza "32.13", con piastrina di terra integrata

Descrizione prodotto	
Tipo prodotto	Frutto
Serie	CQY
Tipo connessione	Connessione rapida con morsetto a molla ad alta densità AXYR®
Genere	Femmina
N. poli	8 poli + ⏚
Grandezza	Grandezza "32.13"
Specifica	Con piastrina di terra integrata
Dati tecnici	
Corrente	16 A
Tensione	500 V
Tensione nominale di tenuta ad impulso	6 kV
Grado inquinamento	3
Tensione nominale secondo UL/CSA	600 V
Sezione conduttore	0,25 mm² - 4,00 mm²
Sezione AWG	24 - 12
Tipo contatto	Torniti argentati
Grado di protezione IP	IP20 senza custodia, IP66/IP67/IP69 in custodia
Ulteriori dettagli tecnici	
Caratteristiche secondo EN 61984	16 A 500 V 6 kV 3; 16 A 400/690 V 8 kV 2
Cicli d'accoppiamento	≥ 500
Resistenza d'isolamento	≥ 10 GΩ
Resistenza di contatto	≤ 3 mΩ
Peso	31,00 g
Temperature di esercizio (min, max)	-40 °C ... +125 °C
Lunghezza di spelatura conduttori	9...11 mm
Grado autoestinguenza UL 94	V-0

Proprietà dei materiali	
Materiale principale	Policarbonato (PC)
Altri materiali	Contatti: lega di rame
Colore	Grigio RAL 7032
Conformità RoHs	Conforme con esenzioni 6(c): lega di rame contenente fino al 4% in peso di piombo
China RoHs - EFUP	50
Sostanze REACH SVHC	Si Piombo
Approvazioni / Normative	
Certificazioni	DNV
Informazioni commerciali	
Codice EAN13	8015747284615
Classificazione ecl@ss	27440205
Classificazione ETIM	EC000438
Caratteristiche imballaggio	
Lunghezza imballo	245,00 mm
Altezza imballo	165,00 mm
Profondità imballo	215,00 mm
Peso imballo	1,87 kg
Volume imballo	8,69 dm³
Descrizione imballo	Scatola cartone
Quantità imballo	50 pz
Codice EAN13 imballo	8015747284639
Peso sottoimballo	0,04 kg
Descrizione sottoimballo	Sacchetto
Quantità sottoimballo	1 pz
Codice EAN13 sottoimballo	8015747139878

Codice articolo

CQYF 08E

Disegni da catalogo

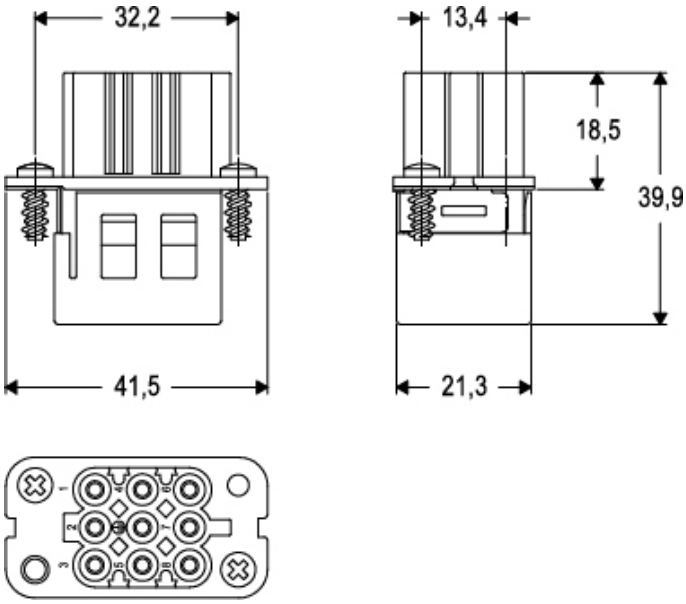

Derating curves

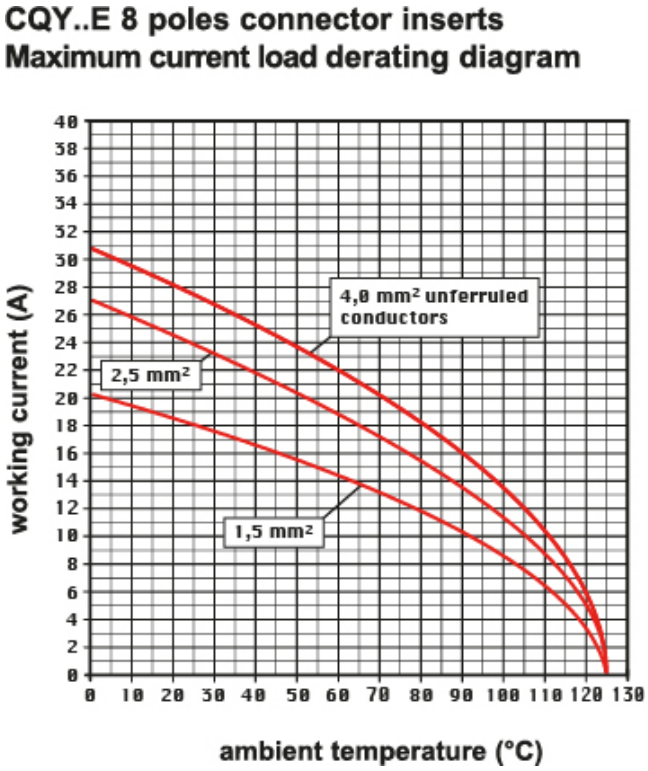

Note

Le misure indicate non sono impegnative e possono essere variate senza alcun preavviso.

frutti per conduttori con le seguenti sezioni:
0,25 - 4 mm2 (24 - 12 AWG)
sezione utile per conduttori preparati:
0,25 - 2,5 mm2 (24 - 14 AWG)

Frutti AXYR® della serie Mixo per conduttori con le seguenti sezioni:
- moduli da 6 a 8 poli:
0,25 - 4 mm2 (24 - 12 AWG)
sezione utile per conduttori preparati:
0,25 - 2,5 mm2 (24 - 14 AWG)

- moduli da 12 poli
0,14 - 2,5 mm2 (26 - 14 AWG)
sezione utile per conduttori preparati:
0,14 - 1,5 mm2 (26 - 16 AWG)