Codice articolo

CQM 07

Frutto spina, serie CQ, connessione a crimpare, 7 poli + PE, 10 A 400 V 6 kV 3, grandezza "21.21"

Descrizione prodotto	
Tipo prodotto	Frutto
Serie	CQ
Tipo connessione	Connessione a crimpare
Genere	Maschio
N. poli	7 poli + ⏚
Grandezza	Grandezza "21.21"
Dati tecnici	
Corrente	10 A
Tensione	400 V
Tensione nominale di tenuta ad impulso	6 kV
Grado inquinamento	3
Tensione nominale secondo UL/CSA	600 V
Grado di protezione IP	IP20 senza custodia, IP44/IP66/IP67/IP68/IP69 in custodia
Ulteriori dettagli tecnici	
Caratteristiche secondo EN 61984	10A 400V 6kV 3
Cicli d'accoppiamento	≥ 500
Resistenza d'isolamento	≥ 10 GΩ
Resistenza di contatto	≤ 3 mΩ
Peso	12,70 g
Temperature di esercizio (min, max)	-40 °C ... +125 °C
Grado autoestinguenza UL 94	V-0
Coppia di serraggio vite di terra	M3: 0,5 Nm; 4,4 lb.in (0,5 x 3 mm)
Coppia di serraggio viti di fissaggio	M3: 0,5 Nm; 4,4 lb.in (Ph1 o 0,8 x 5,5 mm)

Proprietà dei materiali	
Materiale principale	Policarbonato (PC)
Altri materiali	Guarnizione: NBR
Colore	Grigio RAL 7032
Conformità RoHs	Conforme con esenzioni 6(c): lega di rame contenente fino al 4% in peso di piombo
China RoHs - EFUP	50
Sostanze REACH SVHC	Si Piombo
Codice SCIP	1a9c93ff-0445-4a16-81e3-1609ac5274d6
Approvazioni / Normative	
Normativa di riferimento	EN 61984:2009-06
Certificazioni	DNV, BV, EAC
UL	ECBT2, PVVA2
cUL	ECBT8, PVVA8
Informazioni commerciali	
Codice EAN13	8015747226769
Classificazione ecl@ss	27440205
Classificazione ETIM	EC000438
Caratteristiche imballaggio	
Lunghezza imballo	245,00 mm
Altezza imballo	165,00 mm
Profondità imballo	215,00 mm
Peso imballo	2,97 kg
Volume imballo	8,69 dm³
Descrizione imballo	Scatola cartone
Quantità imballo	200 pz
Codice EAN13 imballo	8015747226820
Lunghezza sottoimballo	197,00 mm
Altezza sottoimballo	35,00 mm
Profondità sottoimballo	124,00 mm
Peso sottoimballo	0,59 kg
Volume sottoimballo	0,85 dm³
Descrizione sottoimballo	Vassoio cartone
Quantità sottoimballo	40 pz
Codice EAN13 sottoimballo	8015747226837

Codice articolo

CQM 07

Disegni da catalogo

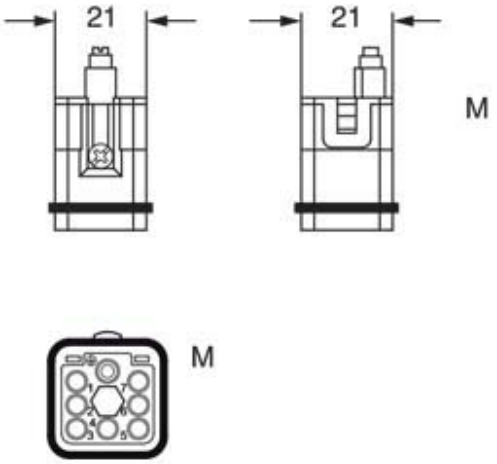

Derating curves

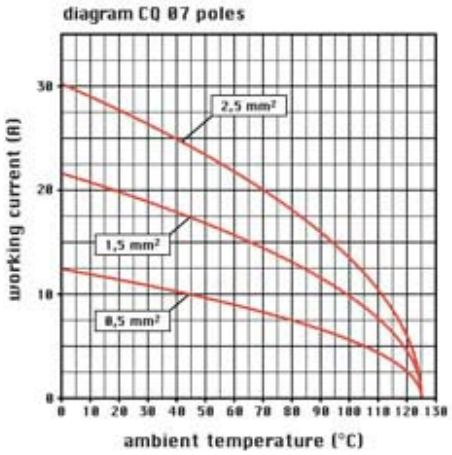

Note

Le misure indicate non sono impegnative e possono essere variate senza alcun preavviso.