Codice articolo

CNEM 24 RYN

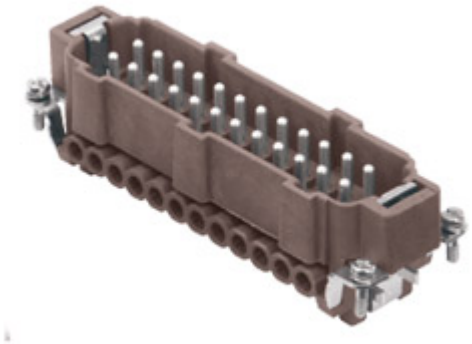

Frutto spina, serie CNE RY, connessione con morsetto a vite, 24 poli + PE (25-48), 16 A 500 V 6 kV 3, grandezza "104.62", per applicazioni fino a 180°C, con piastrina

Descrizione prodotto	
Tipo prodotto	Frutto
Serie	CNE RY
Tipo connessione	Connessione con morsetto a vite
Genere	Maschio
N. poli	48 poli + ⏚
Grandezza	Grandezza "104.62"
Specifica	Con piastrina Per impieghi fino a 180°C
Dati tecnici	
Corrente	16 A
Tensione	500 V
Tensione nominale di tenuta ad impulso	6 kV
Grado inquinamento	3
Tensione nominale secondo UL/CSA	600 V
Sezione conduttore	0,50 mm² - 4,00 mm²
Sezione AWG	20 - 12
Tipo contatto	Torniti argentati
Sistema numerazione poli	25-48
Grado di protezione IP	IP20 senza custodia, IP65 in custodia
Ulteriori dettagli tecnici	
Caratteristiche secondo EN 61984	16A 500V 6kV 3; 16A 400/690V 6kV 2
Cicli d'accoppiamento	≥ 500
Resistenza d'isolamento	≥ 10 GΩ
Resistenza di contatto	≤ 1 mΩ
Peso	128,00 g
Temperature di esercizio (min, max)	-40°C ... +180°C
Lunghezza di spelatura conduttori	7 mm
Grado autoestinguenza UL 94	V-0
Coppia di serraggio vite contatti principali	M3: 0.5 Nm; 4.4 lb.in (Ph0 o 0,8 x 4)
Coppia di serraggio vite di terra	M3: 0.5 Nm; 4.4 lb.in (Ph0 o 0,8 x 4)
Coppia di serraggio viti di fissaggio	M3: 0.5 Nm; 4.4 lb.in (Ph0 o 0,8 x 4)

Proprietà dei materiali	
Materiale principale	Poliparafenilensolfuro (PPS)
Altri materiali	Contatti: lega di rame
Conformità RoHs	Conforme con esenzioni 6(c): lega di rame contenente fino al 4% in peso di piombo
China RoHs - EFUP	50
Sostanze REACH SVHC	Si Piombo
Codice SCIP	1a9c93ff-0445-4a16-81e3-1609ac5274d6
Approvazioni / Normative	
Normativa di riferimento	EN 61984:2009-06
Certificazioni	CSA, CQC, DNV, BV, EAC
UL	ECBT2
cUL	ECBT8
Informazioni commerciali	
Codice EAN13	8015747137423
Classificazione ecl@ss	27440205
Classificazione ETIM	EC000438
Caratteristiche imballaggio	
Lunghezza imballo	270,00 mm
Altezza imballo	75,00 mm
Profondità imballo	180,00 mm
Peso imballo	3,85 kg
Volume imballo	3,65 dm³
Descrizione imballo	Scatola cartone
Quantità imballo	30 pz
Codice EAN13 imballo	8015747137485
Lunghezza sottoimballo	113,00 mm
Altezza sottoimballo	36,00 mm
Profondità sottoimballo	180,00 mm
Peso sottoimballo	0,64 kg
Volume sottoimballo	0,73 dm³
Descrizione sottoimballo	Vassoio cartone
Quantità sottoimballo	5 pz
Codice EAN13 sottoimballo	8015747137492

Codice articolo

CNEM 24 RYN

Disegni da catalogo

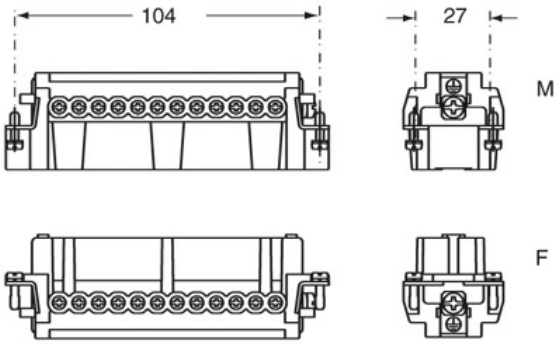

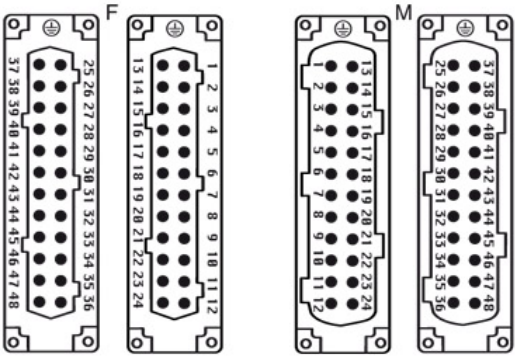

Derating curves

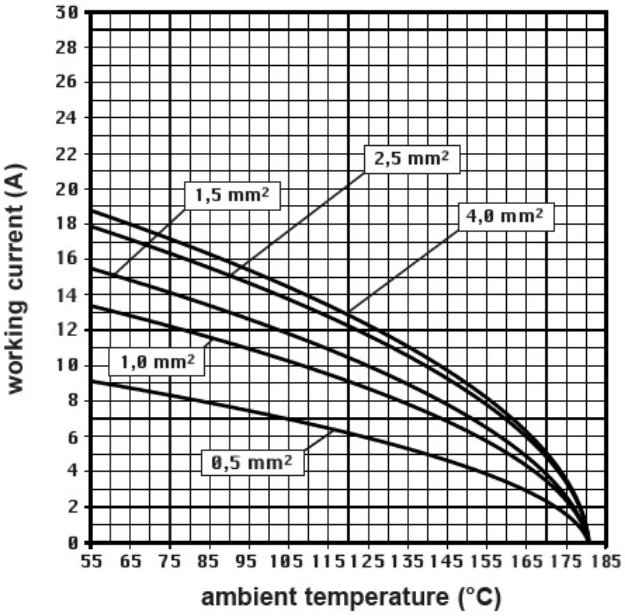

Note

Le misure indicate non sono impegnative e possono essere variate senza alcun preavviso.

CNE ...RY: per conduttori non preparati
- frutti con piastrina per conduttori sezione: 0,5 ÷ 4 mm2 - AWG 20 ÷ 12
- lunghezza di spelatura conduttori: 7 mm
- coppia di torsione vite morsetto: 0,5 Nm

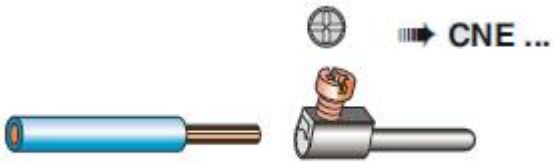

California Proposition 65 Information

WARNING

This product can expose you to lead and its compounds, known to the State of California to cause cancer and/or reproductive toxicity. For more information go to www.P65Warnings.ca.gov.

California Proposition 65 Information

WARNING

This product can expose you to lead and its compounds, known to the State of California to cause cancer and/or reproductive toxicity. For more information go to www.P65Warnings.ca.gov.