Codice articolo

CMI 16 CS

Custodia da incasso, serie 830V, con 4 piolini, grandezza "104.27", con sportello metallico

Descrizione prodotto	
Tipo prodotto	Custodia da incasso
Serie	830V
Tipo chiusura	Con 4 piolini
Grandezza	Grandezza 104.27
Ingresso cavo	Senza ingresso cavo
Specifica	Con sportello metallico
Dati tecnici	
Grado di protezione IP	IP65
Ulteriori dettagli tecnici	
Peso	168,00 g
Temperature di esercizio (min, max)	-40°C...+125°C

Proprietà dei materiali	
Colore	Grigio RAL 7040
Conformità RoHs	Conforme
China RoHs - EFUP	E
Sostanze REACH SVHC	No
Approvazioni / Normative	
Certificazioni	DNV, BV
UL	ECBT2
cUL	ECBT8
Informazioni commerciali	
Codice EAN13	8015747030762
Caratteristiche imballaggio	
Lunghezza imballo	180,00 mm
Altezza imballo	210,00 mm
Profondità imballo	330,00 mm
Peso imballo	3,53 kg
Volume imballo	12,47 dm^3
Descrizione imballo	Scatola cartone
Quantità imballo	20 pz
Codice EAN13 imballo	8015747234191
Peso sottoimballo	0,88 kg
Descrizione sottoimballo	Termoretraibile
Quantità sottoimballo	5 pz
Codice EAN13 sottoimballo	8015747030779

Codice articolo

CMI 16 CS

Disegni da catalogo

CMI

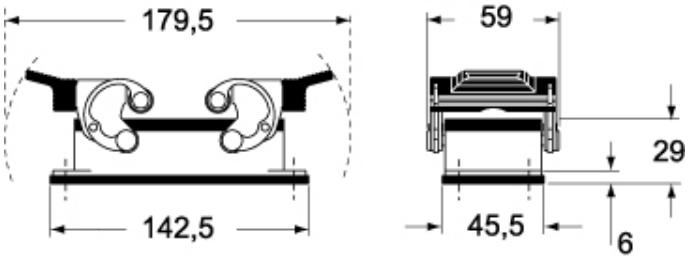

CMI CS/CP

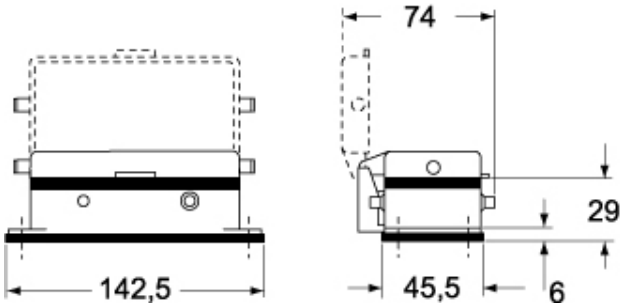

Disegni da catalogo

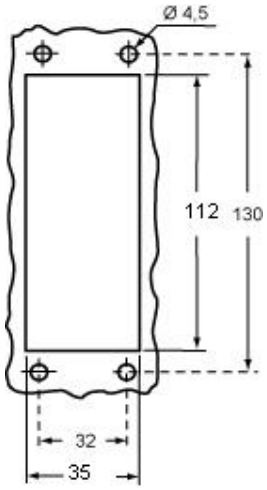

Note

Le misure indicate non sono impegnative e possono essere variate senza alcun preavviso.