Codice articolo

CK 03 IN

Custodia da incasso, serie CK, con 1 leva, grandezza "21.21", colore nero

Descrizione prodotto	
Tipo prodotto	Custodia da incasso
Serie	CK
Tipo chiusura	Con 1 leva
Grandezza	Grandezza "21.21"
Ingresso cavo	Senza ingresso cavo
Specifica	Colore nero
Dati tecnici	
Grado di protezione IP	IP44 - IP66 / IP67 / IP69 con CKR 65 (D)
Ulteriori dettagli tecnici	
Peso	14,00 g
Temperature di esercizio (min, max)	-40°C...+125°C

Proprietà dei materiali	
Colore	Nero RAL 9005
Conformità RoHs	Conforme
China RoHs - EFUP	E
Sostanze REACH SVHC	No
Approvazioni / Normative	
UL	ECBT2
cUL	ECBT8
Informazioni commerciali	
Codice EAN13	8015747026451
Classificazione ecl@ss	27440202
Classificazione ETIM	EC000437
Caratteristiche imballaggio	
Lunghezza imballo	330,00 mm
Altezza imballo	170,00 mm
Profondità imballo	230,00 mm
Peso imballo	1,77 kg
Volume imballo	12,90 dm³
Descrizione imballo	Scatola cartone
Quantità imballo	100 pz
Codice EAN13 imballo	8015747026468
Peso sottoimballo	0,18 kg
Descrizione sottoimballo	Scatola cartone
Quantità sottoimballo	10 pz
Codice EAN13 sottoimballo	8015747026475

Codice articolo

CK 03 IN

Disegni da catalogo

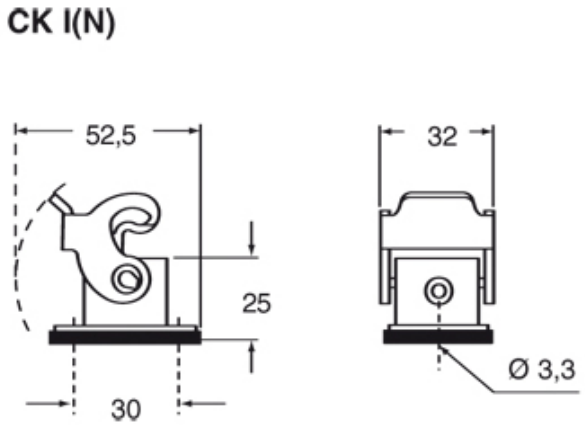

Disegni da catalogo

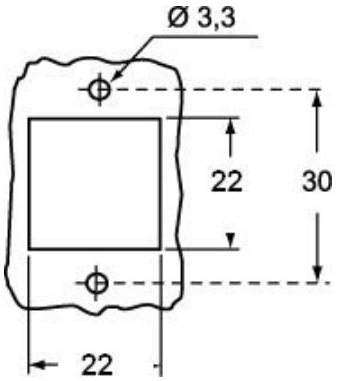

Note

Le misure indicate non sono impegnative e possono essere variate senza alcun preavviso.