Codice articolo

CHOT 10.4

Custodia mobile, serie C-TYPE, con 4 piolini, ingresso cavo orizzontale 1/2'' NPT, grandezza "57.27"

Descrizione prodotto	
Tipo prodotto	Custodia mobile
Serie	C-TYPE
Tipo chiusura	Con 4 piolini
Grandezza	Grandezza "57.27"
Ingresso cavo	Ingresso cavo orizzontale 1/2'' NPT
Dati tecnici	
Grado di protezione IP	IP65 / IP66 / IP69
Ulteriori dettagli tecnici	
Peso	133,00 g
Temperature di esercizio (min, max)	-40°C...+125°C

Proprietà dei materiali	
Colore	Grigio RAL 7040
Conformità RoHs	Conforme
China RoHs - EFUP	E
Sostanze REACH SVHC	No
Approvazioni / Normative	
Certificazioni	DNV, BV
UL	ECBT2
cUL	ECBT8
Informazioni commerciali	
Codice EAN13	8015747020763
Caratteristiche imballaggio	
Lunghezza imballo	255,00 mm
Altezza imballo	150,00 mm
Profondità imballo	180,00 mm
Peso imballo	2,68 kg
Volume imballo	6,89 dm³
Descrizione imballo	Scatola cartone
Quantità imballo	20 pz
Codice EAN13 imballo	8015747020770
Peso sottoimballo	0,67 kg
Descrizione sottoimballo	Termoretraibile
Quantità sottoimballo	5 pz
Codice EAN13 sottoimballo	8015747020787

Codice articolo

CHOT 10.4

Disegni da catalogo

CHO [CAO] CHV (CAV) - MHO [MAO] MHV (MAV)

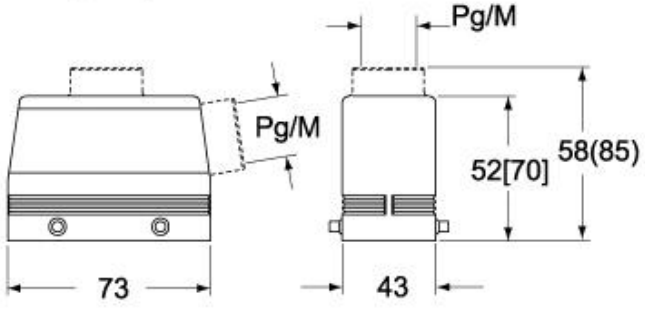

CAF - MAF/MFF

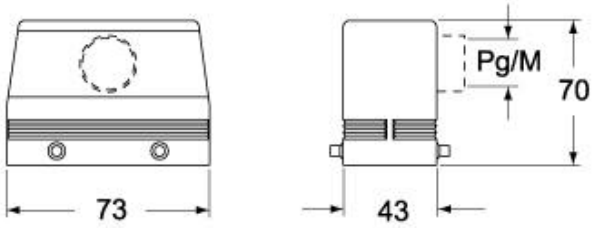

CHV G (CAV G) - MHV G (MAV G) - [MFV G]

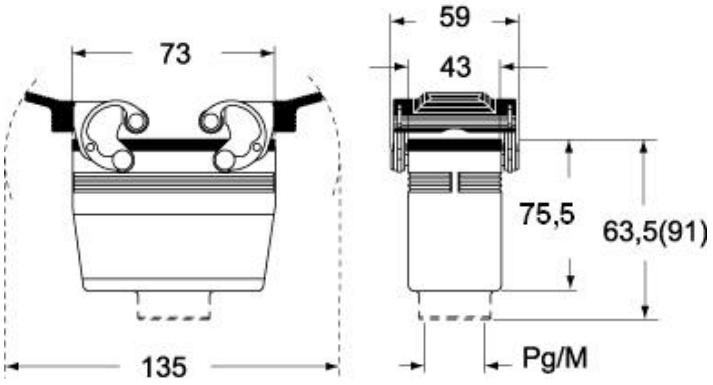

Note

Le misure indicate non sono impegnative e possono essere variate senza alcun preavviso.