Codice articolo

CAVT 24.5

Custodia mobile, serie C-TYPE, con 4 piolini, ingresso cavo verticale 3/4'' NPT, grandezza "104.27", alta

Descrizione prodotto	
Tipo prodotto	Custodia mobile
Serie	C-TYPE
Tipo chiusura	Con 4 piolini
Grandezza	Grandezza "104.27"
Ingresso cavo	Ingresso cavo verticale 3/4'' NPT
Specifica	Alta
Dati tecnici	
Grado di protezione IP	IP65 / IP66 / IP69
Ulteriori dettagli tecnici	
Peso	235,00 g
Temperature di esercizio (min, max)	-40°C...+125°C

Proprietà dei materiali	
Colore	Grigio RAL 7040
Conformità RoHs	Conforme
China RoHs - EFUP	E
Sostanze REACH SVHC	No
Approvazioni / Normative	
Certificazioni	DNV, BV
UL	ECBT2
cUL	ECBT8
Informazioni commerciali	
Codice EAN13	8015747010733
Caratteristiche imballaggio	
Lunghezza imballo	230,00 mm
Altezza imballo	160,00 mm
Profondità imballo	270,00 mm
Peso imballo	2,53 kg
Volume imballo	9,94 dm³
Descrizione imballo	Scatola cartone
Quantità imballo	10 pz
Codice EAN13 imballo	8015747121521
Peso sottoimballo	1,27 kg
Descrizione sottoimballo	Termoretraibile
Quantità sottoimballo	5 pz
Codice EAN13 sottoimballo	8015747010740

Codice articolo

CAVT 24.5

Disegni da catalogo

CHO [CAO] CHV (CAV) - MHO [MAO] MHV (MAV)

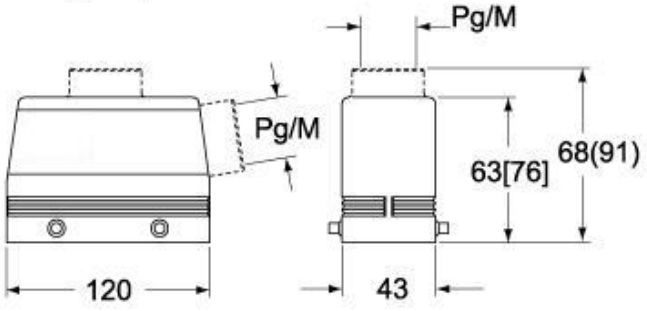

CHV G (CAV G) - MHV G (MAV G) - [MFV G]

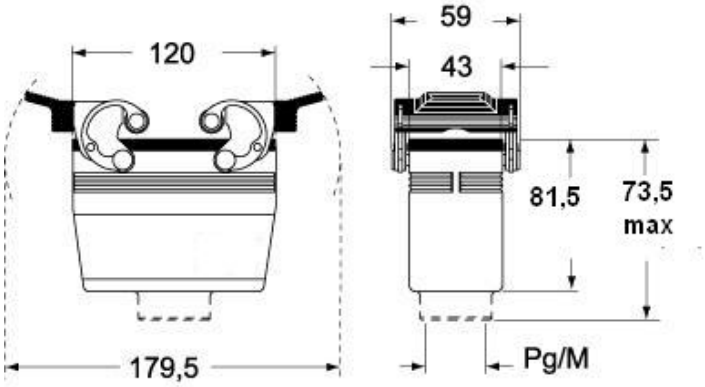

Note

Le misure indicate non sono impegnative e possono essere variate senza alcun preavviso.