Artikelnummer

# TMAV 06 LG32

Kupplungsgehäuse, hoch, Gr.44.27, T-TYPE
Kunststoff, 1 Bügel, 1xM32 gerade

| | |
|---|---|
| **Produktbeschreibung** | |
| **Produkttyp** | Tüllengehäuse |
| **Baureihe** | T-TYPE |
| **Verschlusssystem** | Mit 1 Bügel |
| **Größe** | Größe "44.27" |
| **Kabelausgang** | Gerader Kabelausgang<br>M32 |
| **Spezifikationen** | Hoch |
| **Technische Daten** | |
| **IP-Schutzart** | IP65 |
| **Weitere technische Details** | |
| **Gewicht** | 105,50 g |
| **Betriebstemperatur (min., max.)** | -40°C ... +90°C |

| | |
|---|---|
| **Materialeigenschaften** | |
| **Hauptmaterial** | Polypropylen (PP) |
| **Weitere Materialien** | Lever: Polyamide (PA)<br>Gasket: Polyurethane (PUR) |
| **Farbe** | RAL 7012 basaltgrau, RAL 7001 silbergrau |
| **RoHs Konformität** | Konform |
| **China RoHs - EFUP** | E |
| **REACH SVHC Substanzen** | Nein |
| **Zulassungen / Standards** | |
| **Zertifizierungen** | DNV, BV |
| **UL** | ECBT2 |
| **c UL** | ECBT8 |
| **Allgemeine Bestellinformationen** | |
| **EAN-Code 13** | 8015747209052 |
| **Klassifizierung ecl@ss** | 27440202 |
| **Klassifizierung ETIM** | EC000437 |
| **Angaben zur Verpackung** | |
| **Länge der Verpackung** | 305,00 mm |
| **Höhe der Verpackung** | 180,00 mm |
| **Tiefe der Verpackung** | 275,00 mm |
| **Gewicht der Verpackung** | 2,11 kg |
| **Volumen der Verpackung** | 15,10 dm³ |
| **Beschreibung der Verpackung** | Karton |
| **Verpackungsmenge** | 20 St. |
| **EAN-Code 13 Verpackung** | 8015747235938 |
| **Gewicht der Unterverpackung** | 0,53 kg |
| **Beschreibung der Unterverpackung** | Pack |
| **Unterverpackungsmenge** | 5 St. |
| **EAN-Code 13 Unterverpackung** | 8015747209137 |

Artikelnummer

# TMAV 06 LG32

## Zeichnungen aus dem Katalog

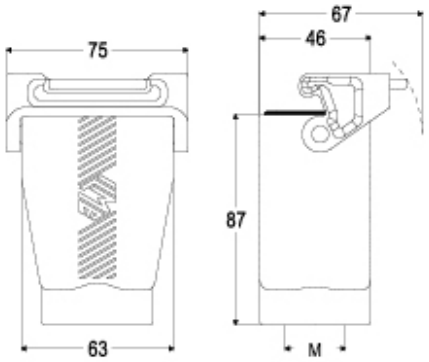


## Hinweise

Die angegebenen Abmessungen in mm sind nicht verbindlich.
Technische Änderungen bleiben vorbehalten.