Artikelnummer

TMAP 24.32

Sockelgehäuse, hoch, Gr.104.27, T-TYPE
Kunststoff, 2 Bügel, 1xM32 seitlich

Produktbeschreibung	
Produkttyp	Sockelgehäuse
Baureihe	T-TYPE
Verschlusssystem	Mit 2 Bügeln
Größe	Größe "104.27"
Kabelausgang	Mit Kabelausgang M32
Technische Daten	
IP-Schutzart	IP65
Weitere technische Details	
Gewicht	235,00 g
Betriebstemperatur (min., max.)	-40°C ... +90°C

Materialeigenschaften	
Hauptmaterial	Polypropylen (PP)
Weitere Materialien	Lever: Polyamide (PA) Gasket: Polyurethane (PUR)
Farbe	RAL 7012 basaltgrau, RAL 7001 silbergrau
RoHs Konformität	Konform
China RoHs - EFUP	E
REACH SVHC Substanzen	Nein
Zulassungen / Standards	
Zertifizierungen	DNV, BV
UL	ECBT2
c UL	ECBT8
Allgemeine Bestellinformationen	
EAN-Code 13	8015747168649
Klassifizierung ecl@ss	27440202
Klassifizierung ETIM	EC000437
Angaben zur Verpackung	
Länge der Verpackung	330,00 mm
Höhe der Verpackung	220,00 mm
Tiefe der Verpackung	310,00 mm
Gewicht der Verpackung	4,70 kg
Volumen der Verpackung	22,51 dm³
Beschreibung der Verpackung	Karton
Verpackungsmenge	20 St.
EAN-Code 13 Verpackung	8015747170956
Gewicht der Unterverpackung	1,18 kg
Beschreibung der Unterverpackung	Pack
Unterverpackungsmenge	5 St.
EAN-Code 13 Unterverpackung	8015747170352

Artikelnummer

TMAP 24.32

Zeichnungen aus dem Katalog

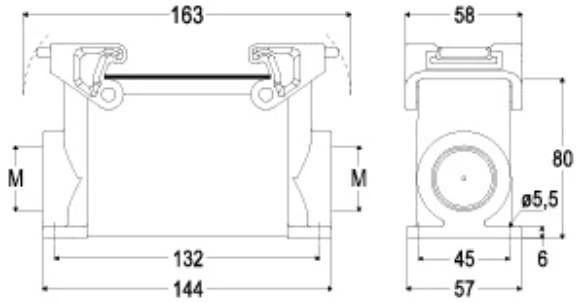

Hinweise

Die angegebenen Abmessungen in mm sind nicht verbindlich.
Technische Änderungen bleiben vorbehalten.