Artikelnummer

SIF3D 0.5R

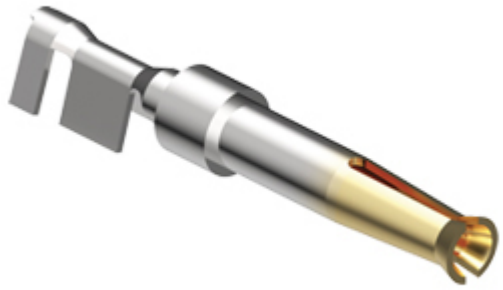

Buchsenkontakt, 0,21-0,52mm², gestanzt, Crimpanschluss, 5A, für 50 Steckzyklen, auf Spule

Produktbeschreibung	
Produkttyp	Crimpkontakt
Baureihe	SI
Geschlecht	Buchse
Spezifikationen	Auf Spule Für 50 Steckzyklen
Technische Daten	
Strom	5 A
Leiterquerschnitt	0,21 mm² - 0,52 mm²
AWG Querschnitt	24 - 20
Kontaktart	Gestanzt vergoldet
Weitere technische Details	
Kontaktwiderstand	≤ 10 mΩ
Gewicht	0,20 g
Abisolierlänge	3 mm

Materialeigenschaften	
RoHs Konformität	Konform
China RoHs - EFUP	E
REACH SVHC Substanzen	Nein
Zulassungen / Standards	
Zertifizierungen	EAC
UL	ECBT2
c UL	ECBT8
Allgemeine Bestellinformationen	
EAN-Code 13	8015747277105
Klassifizierung ecl@ss	27440204
Klassifizierung ETIM	EC000796
Angaben zur Verpackung	
Gewicht der Verpackung	2,17 kg
Beschreibung der Verpackung	Beutel
Verpackungsmenge	10000 St.
EAN-Code 13 Verpackung	8015747188043

Artikelnummer

SIF3D 0.5R

Derating curves

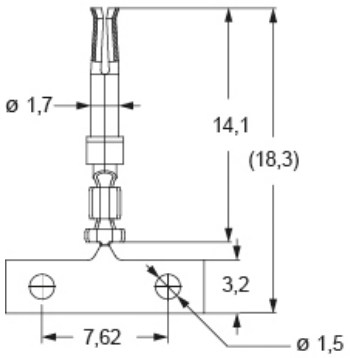

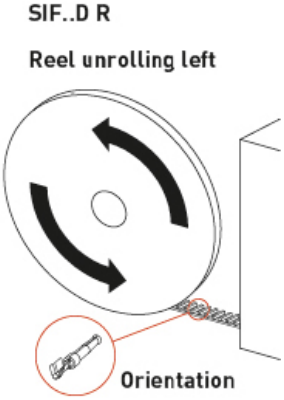

Hinweise

Die angegebenen Abmessungen in mm sind nicht verbindlich.
Technische Änderungen bleiben vorbehalten.

California Proposition 65 Information

WARNING

This product can expose you to nickel compounds, known to the State of California to cause cancer and/or reproductive toxicity. For more information go to www.P65Warnings.ca.gov.