Artikelnummer

RAC 24 L

Tüllengehäuse, hoch, Gr.104.27, HNM Alu, 2 Bolzen

Produktbeschreibung	
Produkttyp	Tüllengehäuse
Baureihe	HNM - High Number of Matings
Verschlusssystem	Mit 2 Bolzen
Größe	Größe "104.27"
Kabelausgang	Ohne Kabelausgang (zur nachträglichen Bearbeitung)
Technische Daten	
IP-Schutzart	IP65 / IP66 / IP69
Weitere technische Details	
Betriebstemperatur (min., max.)	-40°C...+125°C

Materialeigenschaften	
Farbe	RAL 7040 fenstergrau
RoHs Konformität	Konform
China RoHs - EFUP	E
REACH SVHC Substanzen	Nein
Zulassungen / Standards	
UL	ECBT2
c UL	ECBT8
Allgemeine Bestellinformationen	
EAN-Code 13	8015747255240
Klassifizierung ecl@ss	27440202
Klassifizierung ETIM	EC000437
Angaben zur Verpackung	
Beschreibung der Unterverpackung	Pack
Unterverpackungsmenge	5 St.
EAN-Code 13 Unterverpackung	8015747257329

Artikelnummer

RAC 24 L

Zeichnungen aus dem Katalog

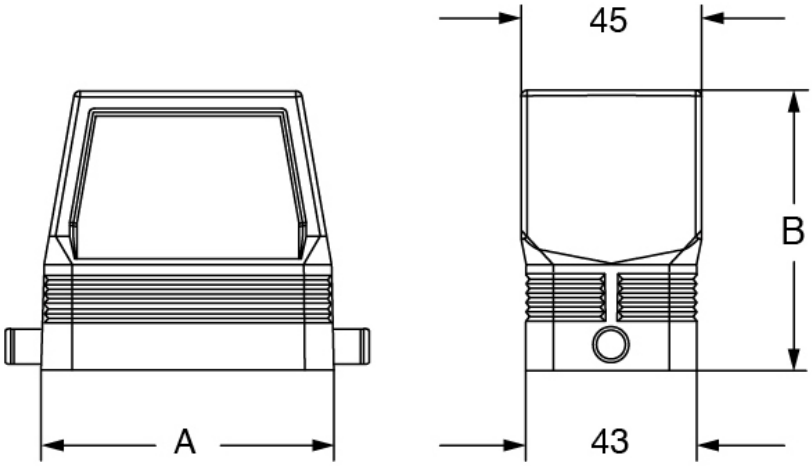

part No.	A	B
RAC 06 L	60	72
RAC 10 L	73	70
RAC 16 L	93,5	76
RAC 16 L	120	76

Hinweise

Die angegebenen Abmessungen in mm sind nicht verbindlich.
Technische Änderungen bleiben vorbehalten.