Artikelnummer

RAC 06 L

Tüllengehäuse, hoch, Gr.44.27, HNM Alu, 2 Bolzen

Produktbeschreibung	
Produkttyp	Tüllengehäuse
Baureihe	HNM - High Number of Matings
Verschlusssystem	Mit 2 Bolzen
Größe	Größe "44.27"
Kabelausgang	Ohne Kabelausgang (zur nachträglichen Bearbeitung)
Technische Daten	
IP-Schutzart	IP65 / IP66 / IP69
Weitere technische Details	
Gewicht	28,00 g
Betriebstemperatur (min., max.)	-40°C...+125°C

Materialeigenschaften	
Farbe	RAL 7040 fenstergrau
RoHs Konformität	Konform
China RoHs - EFUP	E
REACH SVHC Substanzen	Nein
Zulassungen / Standards	
UL	ECBT2
c UL	ECBT8
Allgemeine Bestellinformationen	
EAN-Code 13	8015747255219
Klassifizierung ecl@ss	27440202
Klassifizierung ETIM	EC000437
Angaben zur Verpackung	
Länge der Verpackung	255,00 mm
Höhe der Verpackung	150,00 mm
Tiefe der Verpackung	180,00 mm
Gewicht der Verpackung	0,67 kg
Volumen der Verpackung	6,89 dm³
Beschreibung der Verpackung	Karton
Verpackungsmenge	20 St.
EAN-Code 13 Verpackung	8015747257404
Gewicht der Unterverpackung	0,17 kg
Beschreibung der Unterverpackung	Pack
Unterverpackungsmenge	5 St.
EAN-Code 13 Unterverpackung	8015747257411

Artikelnummer

RAC 06 L

Zeichnungen aus dem Katalog

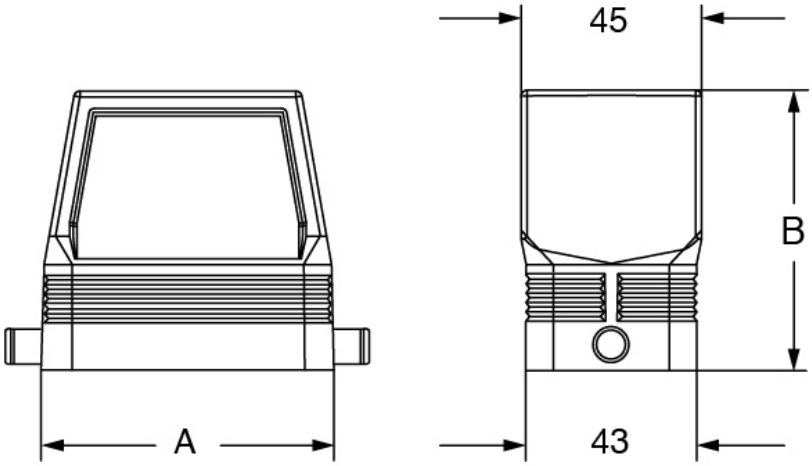

part No.	A	B
RAC 06 L	60	72
RAC 10 L	73	70
RAC 16 L	93,5	76
RAC 16 L	120	76

Hinweise

Die angegebenen Abmessungen in mm sind nicht verbindlich.
Technische Änderungen bleiben vorbehalten.